HORLOGE

Le réglage de l'heure se fait via le système audio.

Réglage de l'heure – Système audio haut de gamme

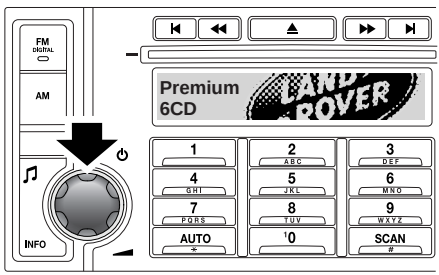

E82914

1. Allumez le système audio en appuyant sur le bouton rotatif du volume.

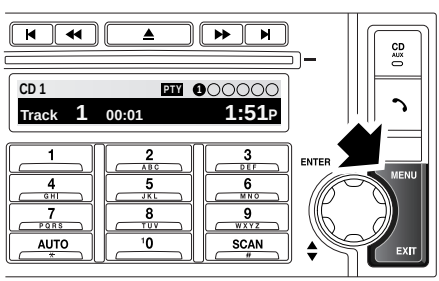

E82981

2. Appuyez sur le bouton **MENU** pour accéder au menu des fonctions.

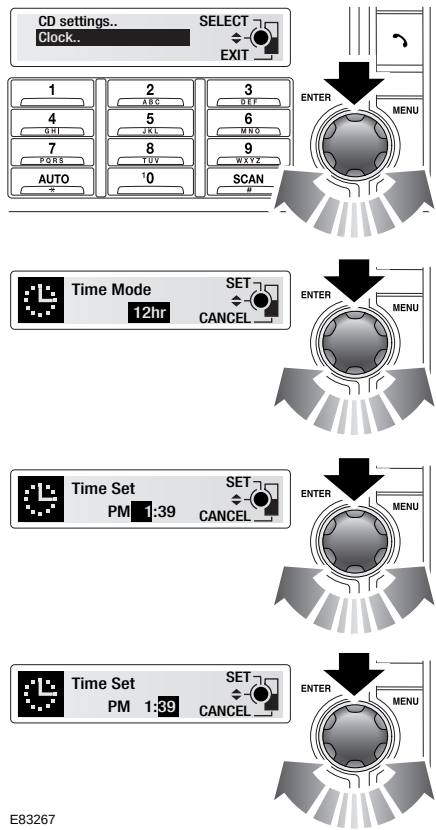

E83267

3. Tournez le bouton rotatif pour sélectionner **Clock** (horloge) et appuyez pour valider votre choix.
4. Tournez le bouton rotatif pour ajuster **Time Mode** (mode d'affichage de l'heure) (12 h ou 24 h) et appuyez pour valider votre choix.
5. Tournez le bouton rotatif pour ajuster les **heures** affichées et appuyez pour valider votre choix.
6. Tournez le bouton rotatif pour ajuster les **minutes** affichées et appuyez pour valider votre choix.
7. Appuyez sur le bouton **EXIT** (quitter) pour annuler et retourner au menu.

Réglage de l'heure – Système audio standard

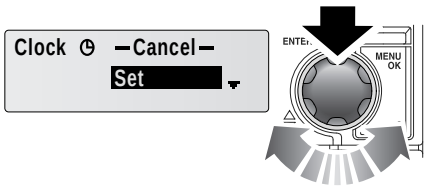

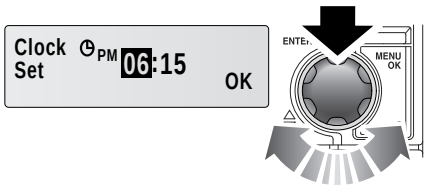

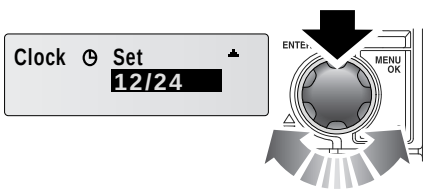

E83965

1. Allumez le système audio en appuyant sur le bouton rotatif du volume.
2. Appuyez sur le bouton **MENU** pour accéder au menu des fonctions.
3. Tournez le bouton rotatif pour sélectionner **Clock** (horloge) et appuyez pour valider votre choix.
4. Tournez le bouton rotatif pour sélectionner **Set** (régler) et appuyez pour valider votre choix.
5. Tournez le bouton rotatif pour ajuster les **heures** et appuyez pour valider votre choix.
6. Tournez le bouton rotatif pour ajuster les **minutes** et appuyez pour valider votre choix.
7. Une fois l'heure réglée, **OK** s'affiche en surbrillance. Appuyez sur le bouton rotatif pour valider les réglages.

Régler l'affichage 12 h/24 h

1. Lorsque le système audio est allumé, appuyez sur le bouton **MENU** pour accéder au menu des fonctions.
2. Tournez le bouton rotatif pour sélectionner **Clock** et appuyez pour valider votre choix.
3. Tournez le bouton rotatif pour sélectionner **12/24** et appuyez pour valider votre choix.
4. Tournez le bouton rotatif pour sélectionner **12 hr** ou **24 hr** et appuyez pour valider votre choix.

PARE-SOLEIL

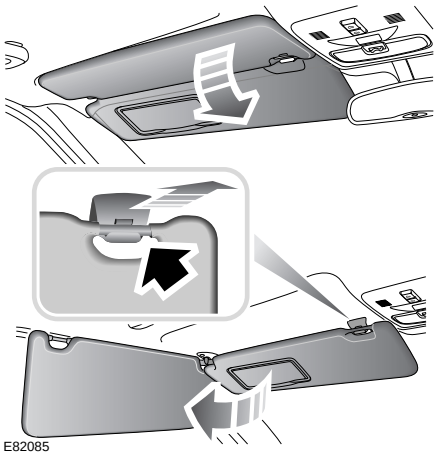
E82085

ALLUME-CIGARES

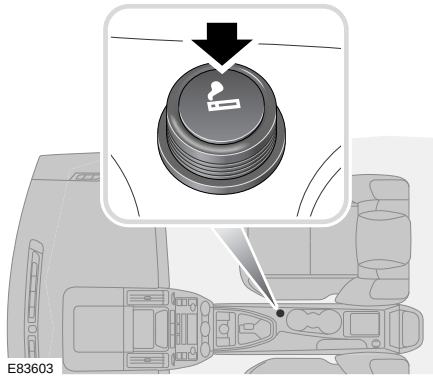
E83603

Lorsque le contact est établi et/ou que le moteur tourne, appuyez sur le centre de l'allume-cigares. Lorsque la résistance a atteint la température correcte, l'allume-cigares est éjecté partiellement et peut alors être retiré et utilisé.

Après usage, enfoncez l'allume-cigares jusqu'à la première position.

CENDRIER

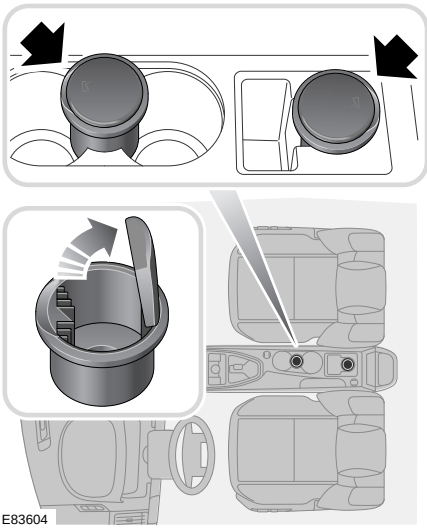

AVERTISSEMENT

Ne jetez pas de papiers ou autres éléments combustibles dans le cendrier. Cela pourrait provoquer un incendie et entraîner des blessures graves voire mortelles.

Pour vider un cendrier, soulevez complètement le couvercle et tirez le cendrier verticalement pour le sortir.

PRISES D'ALIMENTATION AUXILIAIRES

MISE EN GARDE

Seuls les accessoires homologués par Land Rover peuvent être branchés sur les prises électriques. L'utilisation de tout autre matériel pourrait endommager le circuit électrique du véhicule. En cas de doute, demandez conseil à un concessionnaire Land Rover/réparateur agréé.

Pour utiliser les accessoires pendant des périodes prolongées, le moteur doit être en marche. Sinon, la batterie risque de se décharger.

PORTE-GOBELETS

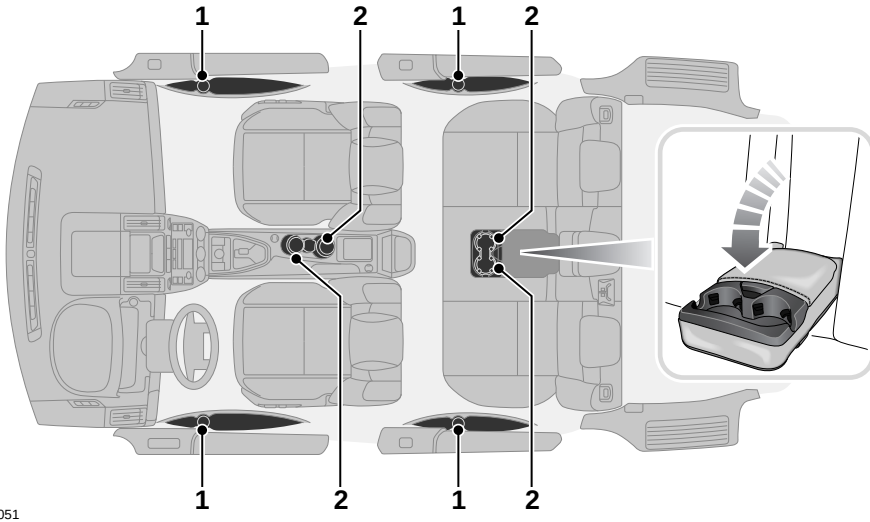

E82051

1. Porte-bouteilles
2. Porte-gobelets

AVERTISSEMENT

Les porte-gobelets et porte-bouteilles ne doivent être utilisés que pour des bouteilles et gobelets souples. Les récipients durs (canettes ou récipients en métal, céramique, plastique dur, etc.) peuvent causer de graves blessures en cas de collision, manœuvre ou freinage brusque.

N'utilisez que des récipients fermés. Si des liquides chauds sont renversés dans le véhicule, cela peut provoquer de graves blessures et endommager le véhicule.

Ne buvez pas et n'utilisez pas les porte-gobelets ou porte-bouteilles en conduisant. Cela pourrait affecter votre concentration et entraîner une perte de contrôle du véhicule.

ESPACES DE RANGEMENT

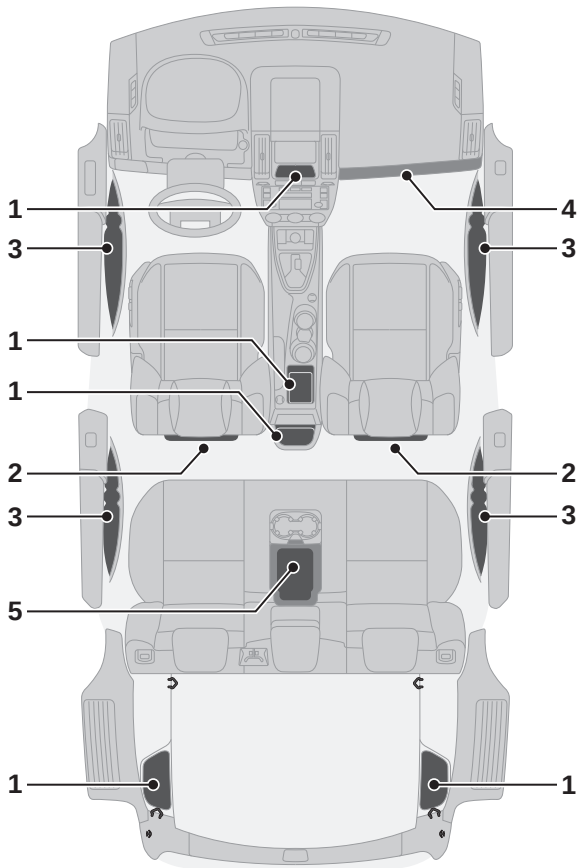

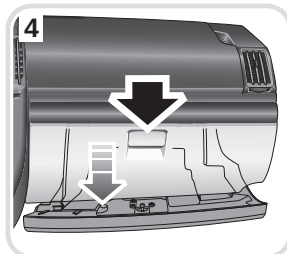

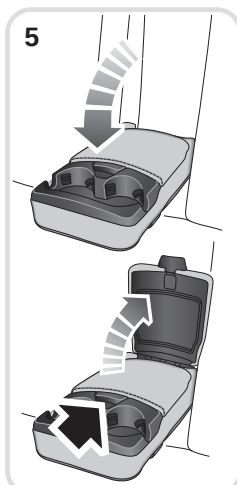

E82050

1. Espaces de rangement
2. Poches pour cartes
3. Espaces de rangement
4. Boîte à gants
5. Espace de rangement de l'accoudoir arrière

AVERTISSEMENT

Tous les objets qui se trouvent dans le véhicule doivent être fixés. En cas d'accident, de freinage ou de manœuvre brusque, les objets non fixés peuvent entraîner des blessures graves.

Boîte à gants

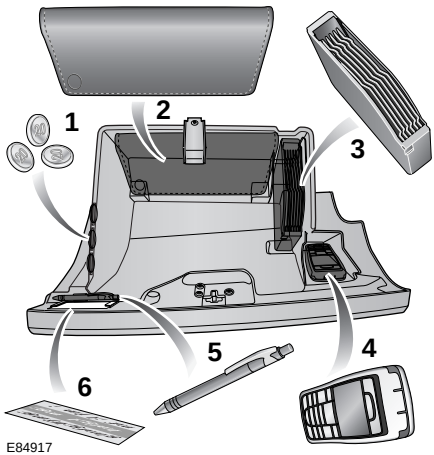

1. Fentes de rangement des pièces
2. Espaces de rangement de la documentation
3. Rangement CD
4. Support pour téléphone portable
5. Porte-crayon
6. Rangement pour les tickets