ESPACES DE RANGEMENT

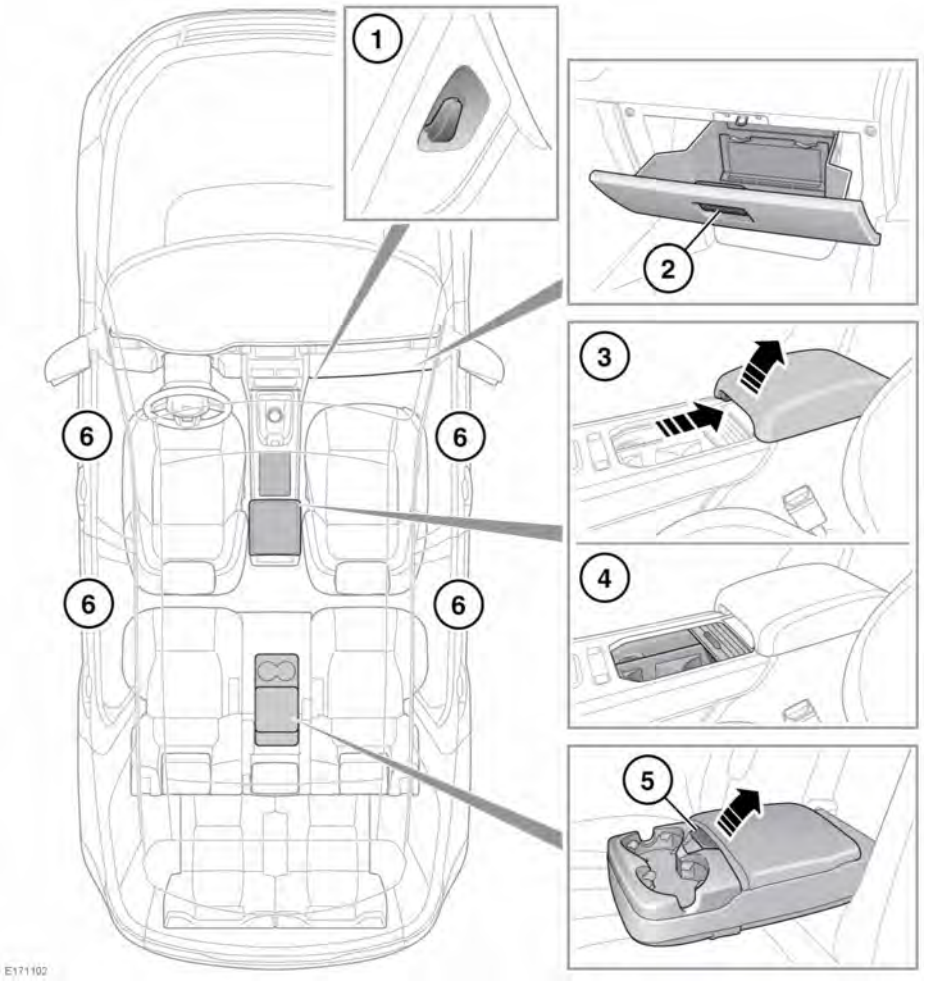

1. Crochet pour sac.
2. Boîte à gants : tirez sur la poignée pour l'ouvrir.
3. Accoudoir et boîte de rangement centrale : tirez le levier d'ouverture, puis levez l'accoudoir pour accéder à l'espace de rangement.

Pour éviter toute blessure, n'approchez pas les mains ni les doigts des bords avant et arrière de l'accoudoir durant l'ouverture et la fermeture de la boîte de rangement centrale.

4. Porte-gobelets : faites coulisser le couvercle vers l'arrière pour dégager les porte-gobelets.

Ne buvez pas et n'utilisez pas les porte-gobelets en conduisant.

5. Espace de rangement et porte-gobelets dans l'accoudoir arrière : appuyez sur le bouton de déverrouillage pour accéder au compartiment de rangement.
6. Zones de rangement.

Tous les objets qui se trouvent dans le véhicule doivent être fixés ou rangés. En cas d'accident, de freinage ou de manœuvre brusque, les objets non fixés peuvent entraîner des blessures graves.

PRISES ÉLECTRIQUES AUXILIAIRES

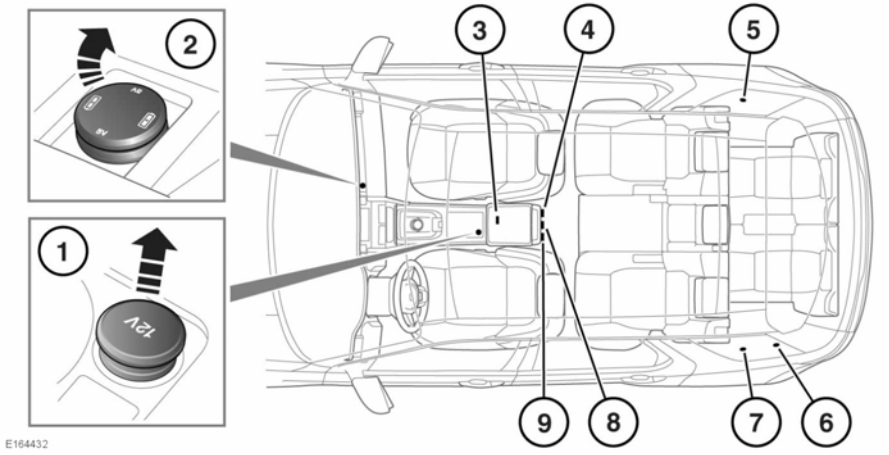

Ce véhicule est équipé de prises électriques 12 V et de prises de charge 5 V USB.

Retirez le couvercle pour accéder à une prise électrique 12 V.

Remarque : *les prises électriques 12 V peuvent être utilisées pour alimenter des accessoires homologués qui utilisent 120 W maximum.*

Soulevez le couvercle pour accéder à une prise de charge 5 V USB.

Emplacements des prises 12 V et 5 V :

1. La prise électrique 12 V se trouve sur la console centrale. Selon les spécifications du véhicule, une prise de charge 5 V USB peut être installée.
2. La prise de charge 5 V USB se trouve sur le tableau de bord côté passager.
3. La prise électrique 12 V se trouve à l'intérieur de la boîte de rangement centrale de la console centrale située à l'avant.
4. La prise de charge 5 V USB se trouve à l'arrière de la console centrale.
5. La prise de charge 5 V USB se trouve dans l'espace de chargement pour les véhicules équipés de sièges de troisième rangée.

   Remarque : *non installé si le véhicule dispose de la commande de climatisation de siège de troisième rangée.*
6. La prise électrique 12 V se trouve dans l'espace de chargement.
7. La prise de charge 5 V USB se trouve dans l'espace de chargement pour les véhicules équipés de sièges de troisième rangée.
8. La prise électrique 12 V est située sur la face arrière de la console centrale.
9. La prise de charge 5 V USB, ou la prise électrique 12 V prise d'alimentation, se trouve à l'arrière de la console centrale.

Remarque : *les emplacements des prises dépendent des spécifications du véhicule.*

Utilisez uniquement des accessoires approuvés par Land Rover. D'autres équipements peuvent endommager le circuit électrique du véhicule et décharger la batterie. En cas de doute, contactez un distributeur/ réparateur agréé.

Pour utiliser les accessoires pendant des périodes prolongées, le moteur doit être en marche. Sinon, la batterie risque de se décharger.