## 车轮更换安全事项

在提升车辆或更换车轮之前，确保阅读并遵守以下警告。

- 将车辆驶离公路和交通道路，始终将车辆停放在安全的地方。
- 确保将车辆和千斤顶均置于坚固的平地上。如果车辆位于金属格栅或检修孔盖上，则切勿顶升车辆。
- 实施驻车制动并将档位置于驻车档 **(P)**。
- 确保已将空气悬架系统设置到“正常”行驶高度。
- 打开危险警示灯。
- 确保前轮位于正前方的位置。
- 从车辆上断开拖车/挂车。
- 确保所有乘客和动物离开车辆，并处在远离公路的安全位置。
- 在车辆后面的适当距离处放置三角警示牌，并正对着前来的过往行人和车辆。

## 工具箱

*注意：工具类型和位置可能与图示的不同。*

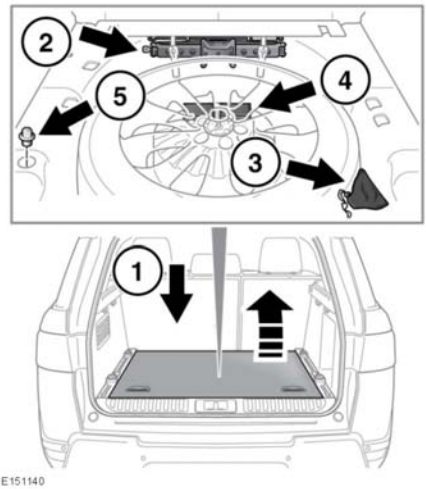


1. 行李舱地板。
2. 千斤顶。
3. 备胎提升辅助工具。
4. 工具套件 - 位于备胎下面。请参阅 **216**，拆卸备用胎
5. 锁定车轮螺母适配器。

*注意：不时检查一下千斤顶，清洁移动件并涂抹油脂，特别是螺纹部位，以防止生锈。*

*注意：要注意各个工具的装载位置，因为使用之后必须将其放回原来的正确位置。*

## 拆卸备用胎

- 在顶升车辆前取出备用胎，以免使车辆在顶升时不稳定。
- 车轮很重，处理不当可能导致人身伤害。在提升、降低和操纵车轮时应格外小心。

始终使用固定螺栓将备用胎或拆下来的车轮紧固在正确的位置。

不要在车辆处于千斤顶上时装车轮。

更换轮胎后，始终将工具、楔块、千斤顶和被更换下来的轮胎稳妥地放置在其正确的存放位置。如果未稳妥存放这些物体，它们会在碰撞或翻车时飞出，可能导致受伤或死亡。

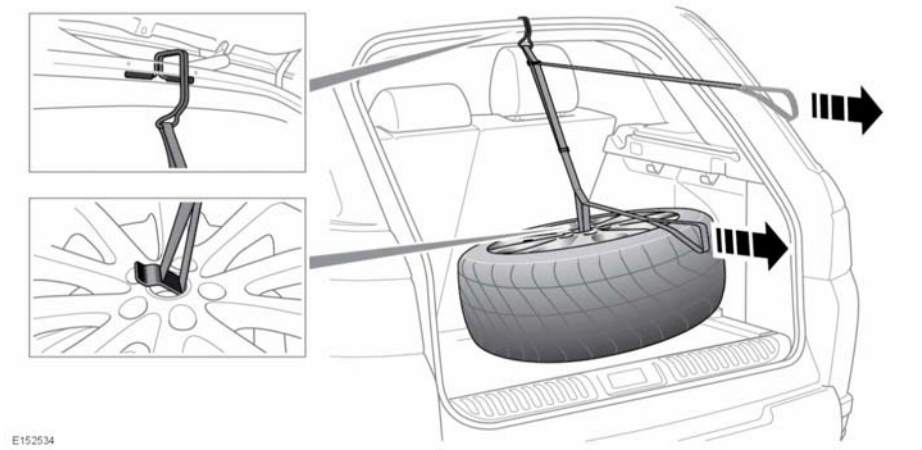


始终在顶升车辆之前，取下备胎。

*注意：取下备胎之前，标记其存放位置。被更换下来的车轮必须正确稳妥地安放到备胎放置的位置。*

*注意：并非所有车辆都安装了备胎提升辅助工具。有关更多信息，请联系您的经销商/授权维修厂。*

1. 打开尾门。请参阅 **7, 打开和关闭尾门/7, 打开和关闭电动尾门**。
2. 卸下行李舱地板。
3. 卸下备胎固定螺栓。
4. 移除车辆千斤顶和备胎辅助提升工具。请参阅 **216, 工具箱**
5. 连接辅助提升工具，如图所示。
   - 拉动上部束带以将备胎上抬。
   - 拉动下部束带以将备胎置于尾门上。
6. 移除工具并小心地抬起车辆的备胎。

*注意：逆向执行该程序将收起被更换的轮胎。*

## 使用车轮楔块

在升起车辆前，必须楔住拟拆卸车轮对角位置的车轮。

始终使用合适的车轮楔块楔住车轮。将楔块放在车轮两侧，与要更换的车轮呈反对角线方向。

如果不可避免要在斜坡上顶升车辆，应将楔块放在不升起的车轴上的两个车轮的下坡侧。

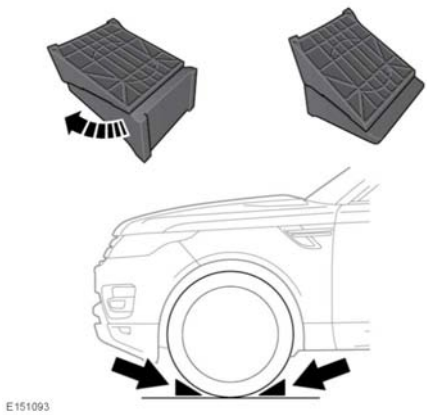


车轮楔块放置在工具箱中。

1. 从工具箱中取出楔块。
2. 轻轻拉脱两半并充分转动以增大楔形剖面。
3. 将车辆停放在水平地面上。
   必须使用两个楔块。将楔块放置在车轮的相对两侧，然后推动它们完全紧靠轮胎。

## 锁定车轮螺母

锁定车轮螺母只能使用工具箱中的专用适配器来拆下和安装。

*注意：在车辆首次交付使用时，车轮螺母适配器可能存储在杂物箱中。在此情况下，必须尽快将车轮螺母适配器移至行李箱中的正确存放位置。请参阅* ***216, 工具箱***

*注意：适配器的底面印有代码编号。此编号应记录在随车资料袋提供的保养手册中。若需要更换适配器，您需要提供此编号。*

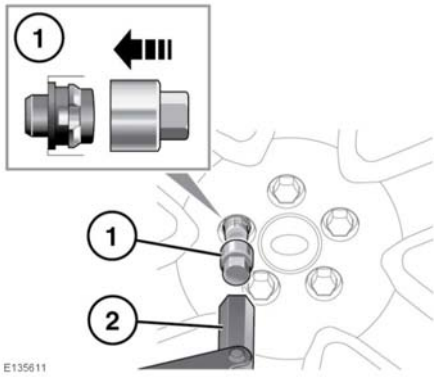


松开

1. 将车轮螺母适配器插入锁定车轮螺母并确保其完全啮合。
2. 将车轮撑杆置于适配器上，逆时针松开车轮螺母半圈。
3. 用千斤顶举升车辆之后，拆卸锁定车轮螺母。

*注意：在使用完车轮螺母适配器之后，将其正确放入工具箱。*

## 车轮更换

在提升车辆或更换车轮之前，确保阅读并遵守以下警告：

**确保将千斤顶放在坚固的水平地面上。**

**切勿在千斤顶与地面之间或千斤顶与车辆之间放置任何东西。**

**将千斤顶从车辆侧边放置，并安放在恰当的顶升点。**

**在千斤顶头部完全啮合顶升点之前，不得试图升起车辆。仅可用经认可的顶升点升起车辆。**

**警告 — 任何人不得将身体任何部分置于由千斤顶支撑的车辆下方。**

此千斤顶仅适用于更换车轮。切勿在仅使用千斤顶作为支撑物的车辆下作业。在身体的任何部位进入到车下之前，应始终使用规格正确的车辆支撑座。

在轮胎更换过程中，始终使用完全的顶升杆总成，降低意外受伤的风险。

在松开车轮螺母时要小心。如果没有正确连接，车轮撑块可能滑开，车轮螺母可能突然退出。意外的移动可能导致人身伤害。

车辆仅由千斤顶支撑时，不得启动或运转发动机。

仅在指定的顶升点举升车辆，否则会导致车辆损坏。

*注意：您的车辆可能安装了倾斜传感器，车辆锁定之后若发生任何方向的倾斜，倾斜传感器即会启动警报。为在车轮更换期间锁闭车门并避免报警启动，可以暂时禁用倾斜传感器。请参阅* ***40, 仪表板菜单****。*

*注意：如果装有侧踏板或管路，则顶升点位于侧踏板或管路支架的下方。*

*注意：在举升车辆之前，请正确定位车轮楔块。请参阅* ***217, 使用车轮楔块****。*

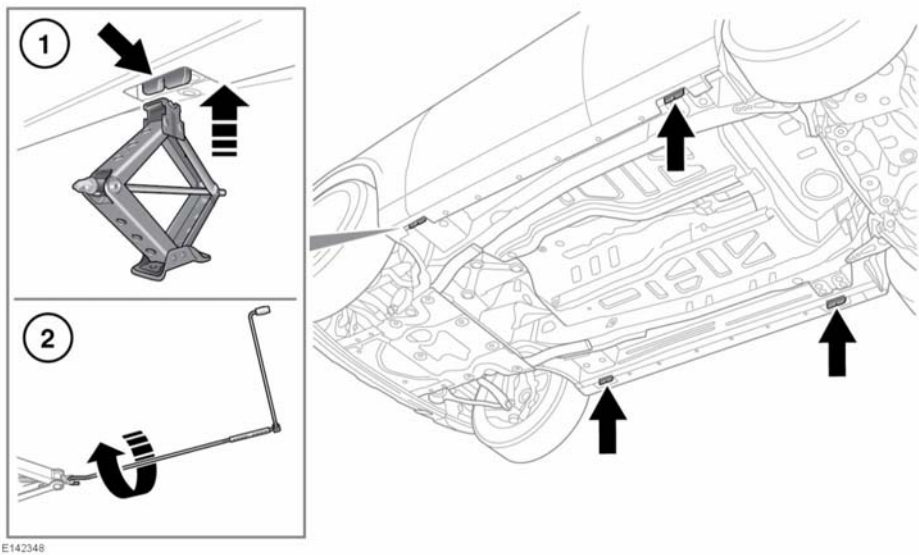


1. 在顶升车辆之前，使用车轮螺母撑杆逆时针旋转半圈以松开要更换车轮的螺母。
2. 将千斤顶定位在车辆相关的顶升点之下。

*注意：不得让千斤顶接触下梁的任何其他点，否则会导致损坏。*

3. 顺时针旋转顶升杆进行顶升，直到千斤顶进入顶升点。确保千斤顶基座与路面完全接触。

4. 使用千斤顶升起车辆，直到轮胎刚好离开地面。以缓慢和稳定的动作操作千斤顶。避免突然且不稳定的动作，因为这样会导致车辆/千斤顶变得不稳定。
5. 拆下车轮螺母，并将螺母放置在一起以免其滚散。
6. 拆下车轮并放置在一旁。不要将车轮平放以免损坏车轮面层。
7. 将备胎安装到轮毂上。
8. 重新装上车轮螺母并轻微拧紧。确保车轮与轮毂均匀接合。
9. 确保车辆下方无障碍物，然后缓慢平滑放下车辆。
10. 当车轮停置在地面并且千斤顶已移开后，完全拧紧车轮螺母。车轮螺母必须按顺序（参见图示）拧紧至 133 牛米（98 磅英尺）的正确扭矩。

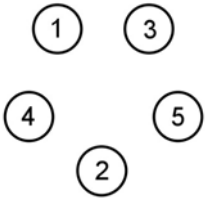

E132675

*注意：当某个车轮被置换后若不能拧紧，应尽快将车轮螺母拧至正确的扭矩。*

若要安装合金备胎，使用合适的钝器将拆下车轮的中心盖子敲出。仅用手施加压力，将中心盖压入新安装的备胎。

尽快检查并调整轮胎压力。

## 要点 — 备用胎的使用

⚠ 始终遵守临时用备胎的警告标签上给出的说明；不遵守可能会有危险。

⚠ 如配备临时用备胎，仅限临时使用。当安装有临时备胎时，请小心驾驶。确保尽早安装具有原始尺寸的车轮和轮胎。

⚠ 任何时候都请勿在车辆上安装多个临时备胎。

⚠ 当安装有临时备胎时，车速不得超过 **80** 公里/小时（**50** 英里/小时）。

⚠ 临时用备胎必须充气至 **4.2** 巴（**60** 磅/平方英寸，**420** 千帕）。

⚠ 使用临时备胎时，必须打开 **DSC**。

⚠ 不可在临时备胎上使用雪链等牵引装置。