TOUCHSCREEN-STARTMENÜ

Hinweis: *Physische Bedienelemente werden als Tasten bezeichnet. Die virtuellen Tasten auf dem Touchscreen werden als Schaltflächen bezeichnet.*

Die Bildschirmoptionen variieren je nach Fahrzeugspezifikation und -einstellung.

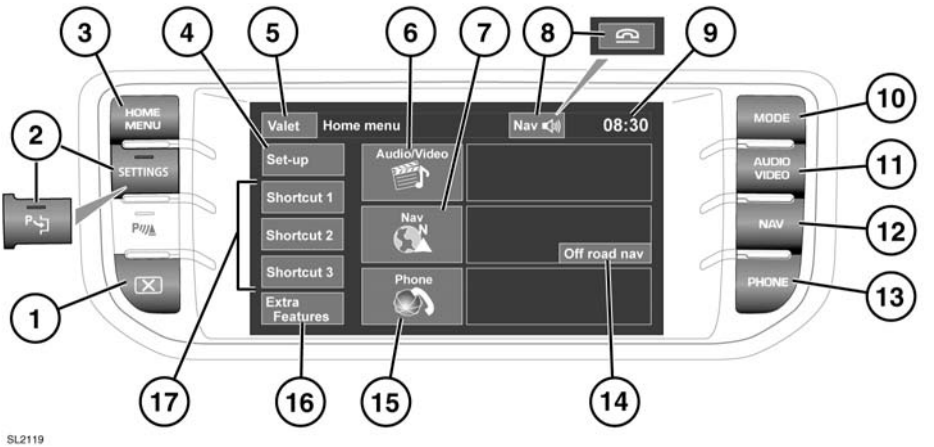

1. Bildschirm ein/aus: Bei der ersten Benutzung nach dem Einschalten der Zündung zeigt das Display das **STARTMENÜ**. Bei einem späteren Einschalten zeigt das Display den zuletzt verwendeten Bildschirm oder das zuletzt verwendete Menü an.
2. **SETTINGS (Einstellungen)**. Drücken, um direkt in das Einstellungsmenü zu gelangen. Ist das Fahrzeug mit Einparkhilfe ausgerüstet, ist das Symbol ein anderes und mit der Taste wird die Einparkhilfe ein- und ausgeschaltet. Das Einstellungsmenü wird in diesem Fall über den Touchscreen aufgerufen.
3. **HOME MENU (Startmenü)**. Drücken, um direkt in das **Startmenü** zu gelangen. Der Inhalt hängt von der Fahrzeugspezifikation und den ausgewählten Optionen ab.
4. Berühren, um das Menü **Setup** auszuwählen.
5. Berühren, um den **Sperrmodus** auszuwählen.
6. Berühren, um das Menü **Audio/Video** auszuwählen. Es wird eine Übersicht über die aktuellen Audio/Video-Informationen angezeigt.
7. Berühren, um das Menü **Straßennavigation** auszuwählen. Es wird das derzeit eingestellte Ziel angezeigt.
8. Bei aktivierter Navigation berühren, um die letzte erteilte Navigationsanweisung zu wiederholen. Während eines Telefonanrufs ändert sich das Symbol vorübergehend. Zum Beenden des Anrufs berühren.
9. Zeitanzeige. Berühren, um die Zeit- oder die Datumseinstellung auszuwählen.
10. **MODE (Modus)**. Wiederholt drücken, um zwischen allen verfügbaren Audio-/Videoquellen zu wechseln. Ist das Fahrzeug mit der Dual-View-Funktion ausgerüstet, zeigt die Taste ein anderes Symbol.
11. **AUDIO VIDEO**. Drücken, um direkt in das Menü **Audio/Video** zu gelangen.

12. **NAVIGATION**. Drücken, um direkt in das Menü **Navigation** zu gelangen.
13. **PHONE** (Telefon). Drücken, um direkt in das Menü **Telefon** zu gelangen.
14. Berühren, um das Menü **Geländenavigation** auszuwählen. Es wird das derzeit eingestellte Ziel angezeigt.
15. Berühren, um **Telefon** auszuwählen.
16. **Sonderfunktionen**. Berühren, um eine Liste anzuzeigen.
17. Kurzbefehl-Schaltflächen. Diese dienen dem direkten Zugriff auf einen beliebigen Teil des Systems. Kurzbefehle können im Menü **Setup** eingerichtet werden.

VERWENDUNG DES TOUCHSCREENS

Bei längerem Gebrauch des Touchscreens immer den Motor laufen lassen. Anderenfalls kann es zu einer Entladung der Fahrzeugbatterie kommen, wodurch das Anspringen des Motors verhindert wird.

Darauf achten, dass keine Flüssigkeiten auf den Touchscreen verschüttet oder verspritzt werden.

Einschalten

- Die Zündung einschalten.
- Den Touchscreen einschalten.
  Es werden die zuletzt verwendeten Audioquellen-Bedienelemente angezeigt (z. B. Radio, CD usw.).
- Die Option **STARTMENÜ** auswählen.
- Eine Quelle auswählen.

Hinweis: *Verfügbare Quellen hängen von den zum Zeitpunkt des Kaufs ausgewählten Optionen ab.*

BILDSCHIRMSYMBOLE DES TOUCHSCREENS

Einige Bildschirmsymbole des Touchscreens werden auf nachfolgenden Bildschirmen und u. U. nicht alle gleichzeitig angezeigt, z. B.:

Schaltfläche "Zurück": Berühren, um zum vorherigen Bildschirm zurückzukehren.

EINBLENDFENSTER

Einige Menüs und Bildschirme erscheinen als Einblendfenster, die dem aktuellen Bildschirm überlagert sind.

Auf dem Display können außerdem Warn- und Informationseinblendfenster erscheinen. Alle Warnhinweise beachten und sämtliche Anweisungen auf dem Bildschirm befolgen.

STARTMENÜ

Über Taste (**3**) kann jederzeit von der aktuellen Anzeige zum Startmenü gewechselt werden.

EINRICHTUNG DES TOUCHSCREENS

Im **Startmenü** die Option **Setup** auswählen.

Das Setup ist in vier Kategorien unterteilt:

- Bildschirm
- System
- Sprache

BILDSCHIRMEINSTELLUNGEN

- **Bildschirmschoner**: Zum Ändern des Bildschirmschoners auswählen. Zum Auswählen eine Option berühren.
- **Bildschirmanimationen**: Zum Ein- bzw. Ausschalten animierter Übergänge zwischen den Bildschirmen auswählen.

  Hinweis: *Bei eingeschalteten Bildschirmanimationen ist die Reaktionszeit des Systems länger als normal.*
- **Zeitlimit für Startmenü**: Untermenü-Auswahlbildschirme können so eingestellt werden, dass nach einer bestimmten Zeitspanne wieder zum **Startmenü** zurückgeschaltet wird.
- **Thema**: Ändert das Aussehen der Touchscreen-Schaltflächen.

SYSTEMEINSTELLUNGEN

- **Taste Rückm.**: Zum Ein- bzw. Ausschalten des Schaltflächen-Bestätigungstons.
- **Uhr stellen**: Umschalten zwischen 12- und 24-Stundenanzeige. Die aktuelle Uhrzeit einstellen. Die Option **Datum** auswählen, um das Datum auszuwählen oder das Datumsformat zu ändern.

  Die Option **Übernehmen** wählen, um die neuen Einstellungen zu speichern.

  Hinweis: *Die Uhr kann außerdem über die Zeitanzeige des Touchscreens eingestellt werden.*
- **Startmenü Kurzbefehle**: Bis zu drei Optionen aus der angezeigten Liste auswählen, die als Kurzbefehle im **Startmenü** erscheinen.

  Die Option **Entfernen** wählen, um markierte Elemente abzuwählen.
- **Sprache**: Gewünschte Sprache auswählen Als Stimmvorgabe **männl.** oder **weibl.** auswählen. Die Option **Ändern** berühren, um Alternativen für Sprachausgaben und Textanzeigen auszuwählen. Zur Bestätigung die Anweisungen auf dem Bildschirm befolgen.

  Hinweis: *Einige Sprachen sind sowohl für den Systemanzeigetext als auch die Sprachsteuerung noch nicht verfügbar. In diesem Fall ist es erforderlich, für die Sprachsteuerung eine separate Sprache auszuwählen.*
- **Lautst.Voreinst.**: Die Lautstärke für die verfügbaren Systeme (Verkehrsmeldungen, Einparkhilfe, Telefon, Spracheinstellungen usw.) anpassen.

SPRACHEINSTELLUNGEN

- **Sprachanw. liste**: Kategorien und zulässige Sprachanweisungen anzeigen.

  Eine Schaltfläche **Informationen** auswählen, um alternative Funktionsbefehle anzuzeigen.
- **Sprachwahlen**: Die Kategorien anzeigen. Eine Kategorie zur Verwaltung der Sprachwahlen für das ausgewählte System auswählen. Siehe **145, SPRACHWAHLEN**.
- **Anleitung**: Die Kurzanleitung für das Sprachsystem anzeigen. Für detailliertere Anweisungen **Sprachbed. anleitung** auswählen (mit Hilfe des angezeigten Einblendfensters oder durch Gedrückthalten der Sprachtaste abbrechen).
- **Präferenz**: Zum Ändern folgender Einstellungen auswählen:
  - **Sprachprofil**: Das Sprachsystem kann auf eine bessere Erkennung einer bestimmten Stimme oder eines bestimmten Akzents trainiert werden. Die Standardeinstellung ist **Standard**. Zur Erstellung eines Sprachprofils für entweder **Nutzer 1** oder **2**ist es erforderlich, zuerst ein Trainingsprogramm zu absolvieren.

    Zur ersten Durchführung des Trainings entweder **Nutzer 1** oder **Nutzer 2** auswählen und die Bildschirm- und Sprachanweisungen befolgen.

- **Sprach-Feedback**: **Ein** oder **Aus** auswählen.
- **Feedback-Lautst.**: Mit Hilfe der Schaltflächen **+/-** einstellen. Es ist nicht möglich, die Lautstärke auf Null zu reduzieren.

- **Sprachtraining**: Zum Aufrufen des Sprachsystem-Trainingsprogramms auswählen. Dies soll es dem System ermöglichen, die Stimmeigenschaften eines Benutzers besser zu erkennen.
  Als Option **Nutzer 1** oder **Nutzer 2** auswählen und die Anweisungen auf dem Bildschirm und die Sprachanweisungen befolgen. Siehe **145, SPRACHTRAINING**.

Die Trainingssitzung kann jederzeit durch Berühren des Einblendfensters auf dem Bildschirm oder durch Gedrückthalten der Sprechtaste am Lenkrad abgebrochen werden. Siehe **144, VERWENDEN DER SPRACHSTEUERUNG**.

SPERRMODUS

Auswählen:

Im Sperrmodus kann das Fahrzeug von einer anderen Person gefahren und verriegelt werden, ohne dass diese gleichzeitig Zugang zum Kofferraum hat. Der Sperrmodus sperrt auch den Touchscreen, um den Zugang zu Telefonnummern oder Navigationsadressen zu unterbinden.

Aus dem **Startmenü** die Option **Sperrmodus** auswählen:

Eine eingängige vierstellige persönliche Identifikationsnummer (PIN) eingeben. Danach die Schaltfläche **OK** berühren.

Soll die Eingabe der PIN abgebrochen werden, die Option **Entfernen** wählen.

Wird die PIN abgebrochen oder falsch eingegeben, wird zur erneuten Eingabe der PIN aufgefordert.

Sperrmodus aktiviert wird angezeigt, um zu bestätigen, dass die PIN akzeptiert wurde.

Der Kofferraum ist nun im Sperrmodus sicher verriegelt, und es wird der Bildschirm Sperrmodus Ein angezeigt.

Die Auswahl rückgängig machen:

Beim Wiedereinsteigen in das Fahrzeug die Schaltfläche Sperrmodus berühren, um den Bildschirm Sperrmodus anzuzeigen.

Die vierstellige PIN eingeben und die Taste **OK** berühren.

Sperrmodus deaktiviert wird angezeigt, um zu bestätigen, dass die PIN akzeptiert wurde.

- Der Kofferraum wechselt in den zuvor eingestellten Sicherungszustand zurück.
- Der Touchscreen wird aktiviert.

Hinweis: *Falls die PIN vergessen wird, kann der Sperrmodus nur von einem Vertragspartner bzw. autorisierten Servicebetrieb deaktiviert werden.*

SONDERFUNKTIONEN

Es stehen mehr Funktionen zur Verfügung, als gleichzeitig angezeigt werden können. Dieses Menü ermöglicht die Anzeige der ausgewählten Funktionen, zum Beispiel:

- **Ambientebeleuchtung**: Diese Funktion bei eingeschalteten Scheinwerfern auswählen, um die Ambientebeleuchtung ein- oder auszuschalten. Die Beleuchtungsintensität nach Wunsch einstellen. Bei Einstellung auf die minimale Intensität wird die Ambientebeleuchtung ausgeschaltet. Die Auswahl von "Auto" ermöglicht es dem Fahrzeug, den Einsatz der Ambientebeleuchtung zu regeln.

Sonderfunktionen werden in alphabetischer Reihenfolge angezeigt. Mit den Vorwärts- oder Rückwärts-Schaltflächen zum nächsten Bildschirm übergehen.

PFLEGE DES TOUCHSCREENS

Auf dem Touchscreen keine scheuernden Reinigungsmittel verwenden. Zugelassene Reinigungsprodukte sind beim Vertragspartner bzw. autorisierten Servicebetrieb erhältlich.

Um eine optimale Leistung zu gewährleisten, müssen der Touchscreen und die innere Einfassung stets sauber gehalten werden. Fingerabdrücke mit einem weichen Tuch und einem von Land Rover zugelassenen Reinigungsmittel entfernen. Weitere Informationen sind von Ihrem Vertragspartner erhältlich.

Den Bildschirm nicht für längere Zeit direktem Sonnenlicht aussetzen.

Für die Bedienung der Schaltflächen auf dem Touchscreen nur einen Finger benutzen. Werden mehrere Finger gleichzeitig benutzt, kann dies zu Fehleingaben führen.