## 置换车轮

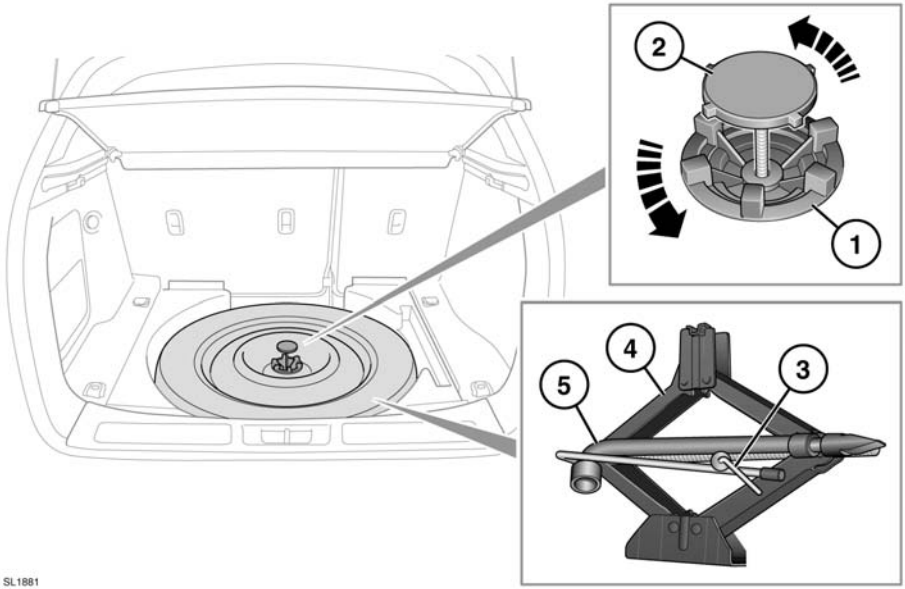


1. 临时备用胎锁环
2. 临时备用胎紧固螺栓
3. 工具箱紧固螺栓
4. 千斤顶
5. 车轮撑杆

**工具箱在使用之后，必须放置回地板下的存放区域并正确安放。**

**备胎很重，处理不当可能会导致人身伤害。在提升或操纵车轮时应格外小心。**

**始终使用固定螺钉将备胎或拆下来的车轮紧固在正确的位置。**

始终在顶升车辆之前取下临时备用胎。

**注意：**偶尔检查一下千斤顶，清洁移动件并给其涂抹油脂，特别是螺纹部位，以防止生锈。

## 拆卸临时备用胎

**在顶升车辆前取出备胎，以避免使车辆在顶升时不稳定。**

不可使用动力工具来松开备胎。这样做会损坏装置。

1. 要取用临时备用胎，请将护盖后边缘向前折起，然后移开。
2. 逆时针旋转临时备用胎锁环即可接触到固定螺栓。
3. 逆时针旋转固定螺栓，直至松脱。
4. 拆下临时备用胎。

## 临时备用胎

**务必遵循临时备用胎警告标签上列出的使用说明。未按照说明行事可能会有危险。**

**安装临时用备胎后，请谨慎驾驶，并尽快用规定的车轮和轮胎替换。**

**不得同时安装两个或以上的临时用备胎总成。**

**临时用备胎必须充气至 4.2 巴 （60 磅 / 平方英寸， 420 千帕）且不可维修。**

**临时用备胎，最高速度是 80 公里 / 小时 （50 英里 / 小时）。**

**使用临时备用胎时，必须打开 DSC。**

**不可在临时备用胎上使用诸如雪链等牵引装置。**

## 使用车轮楔块

**注意：**车轮楔块并未作为工具箱的一部分提供。

车轮楔块是车轮工具箱的有用补充。使用车轮楔块时请注意以下建议。

**在升起车辆前，必须楔住拟拆卸车轮对角位置的车轮。**

**始终使用合适的车轮楔块楔住车轮。将楔块放在车轮两侧，与要更换的车轮呈反对角线方向。**

**如果不可避免要在轻微的斜坡上顶升车辆，应将楔块放在不升起的车轴上的两个车轮的下坡侧。**

## 车轮更换安全事项

在提升车辆或更换车轮时，确保阅读并遵守以下警告。

**将车辆驶离公路和交通道路，始终将车辆停放在安全的地方。**

**确保将车辆和千斤顶均放置在坚固的水平地面上。**

**实施驻车制动。在自动换档车辆上选择驻车（P）档；在手动换档车辆上选择 1 档或倒车档。**

**打开危险报警灯。**

**确保前轮处于正前方位置，并啮合转向锁。**

**从车辆上断开拖车 / 挂车。**

**确保所有乘客和动物离开车辆，并处在远离公路的安全位置。**

**在车辆后面的适当距离处放置警示三角标牌，并正对着前来的过往行人和车辆。**

**切勿在千斤顶与地面之间或千斤顶与车辆之间放置任何东西。**

**在千斤顶头部完全啮合顶升点之前，不得试图升起车辆。仅可用经认可的顶升点升起车辆。**

**在松开车轮螺母时要小心。如果没有正确连接，车轮撑块可能滑开，车轮螺母可能突然退出。意外的移动可能导致人身伤害。**

**小心取下备胎并拆下破孔的车轮。车轮很重，处理不当可能会导致人身伤害。**

**车辆仅由千斤顶支撑时，不得启动或运转发动机。**

## 锁定车轮螺母

锁定车轮螺母只能使用工具箱中的特殊适配器来拆下。

**注意：**在车辆首次交付使用时，适配器可能放置在杂物箱中。必须尽快将其放置到工具箱中。

**注意：**适配器的底面印有代码编号。若需要更换适配器，您需要提供此编号。确保记下编号并放在安全的地方，但不应该放在车上。

## 松开锁定车轮螺母

1. 将车轮螺母适配器插入锁定车轮螺母并确保其完全啮合。
2. 将车轮撑杆置于适配器上，逆时针松开车轮螺母半圈。
3. 用千斤顶举升车辆之后，拆卸锁定车轮螺母。

**注意：**在使用完车轮螺母适配器之后，将其正确放置入工具箱。

## 车轮更换

**警告 — 任何人不得将身体任何部分置于由千斤顶支撑的车辆下方。**

**将千斤顶从车辆侧边放置，并安放在恰当的顶升点。**

仅在指定的顶升点举升车辆，否则会导致车辆损坏。

**注意：**您的车辆可能安装了倾斜传感器，车辆锁定之后若发生任何方向的倾斜，倾斜传感器即会启动警报。为在车轮更换期间锁闭车门并避免报警启动，可以暂时禁用倾斜传感器。请参阅 **55，车辆信息和设置菜单**。

在顶升车辆之前，使用车轮螺母撑杆逆时针旋转以松开车轮螺母半圈。

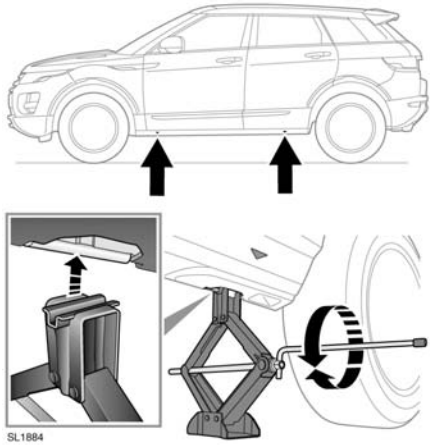


1. 将千斤顶置于相关的顶升点下。

   **注意：**不得让千斤顶接触下梁的任何其他点，否则会导致损坏。

   **注意：**“ 运动 ”套装的下梁包括指示顶升点位置的箭头。

2. 使用适配器将摇臂顶重杆安装到千斤顶上。将车轮螺母撑杆安装到摇臂顶重杆的端部。
3. 顺时针旋转顶升，直至千斤顶销进入顶升点。
4. 继续顶升车辆直到轮胎离开地面。
5. 拆下车轮螺母，并将螺母放置在一起以免其滚散。
6. 拆下车轮并放置在一旁。不要将车轮平放以免损坏车轮面层。
7. 将临时备用胎安装到轮毂上。
8. 重新装上车轮螺母并轻微拧紧。确保车轮与轮毂均匀接合。
9. 确保车辆下方无障碍物，并缓慢平滑放下车辆。
10. 当车轮停置在地面并且千斤顶已移开后，完全拧紧车轮螺母。车轮螺母必须按顺序 （参见图示）拧紧至 133 牛米（98 磅英尺）的正确扭矩。

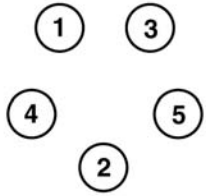


**注意：**当某个车轮被置换后若不能拧紧，应尽快将车轮螺母拧至正确的扭矩。

尽快检查并调整轮胎压力。