HUILE MOTEUR

Contrôlez l'huile moteur une fois par semaine. Si vous constatez une baisse importante ou soudaine du niveau d'huile, consultez immédiatement un technicien qualifié.

Si le message **PRESSION HUILE BASSE** s'affiche, coupez le moteur dès que vous pouvez le faire sans danger et consultez un technicien qualifié. Ne démarrez pas le moteur tant que le problème n'a pas été corrigé.

Avant de contrôler le niveau d'huile, assurez-vous que :

- le véhicule repose sur une surface plane ;
- l'huile moteur a atteint la température de service (l'huile est chaude) ;
- le moteur est coupé depuis 10 minutes (car le système ne donnera aucun relevé précis si le niveau d'huile ne s'est pas stabilisé).

Vous pouvez alors contrôler le niveau d'huile de la façon suivante :

1. Mettez le contact (sans toutefois démarrer le moteur).
2. Assurez-vous que la position de stationnement (**P**) est sélectionnée.
3. Ouvrez le **Menu Entretien** à l'aide de la commande du menu du module d'informations du conducteur (voir page **54, MENU INFORMATIONS ET REGLAGES DU VEHICULE**).

   Sélectionnez **Affichage niv. huile** dans le Menu Entretien. L'état actuel du niveau d'huile et la recommandation appropriée s'affichent sur le tableau de bord ; faites l'appoint comme indiqué.

Le niveau d'huile s'affiche sur la jauge. Les messages à droite de la jauge vous indiquent les mesures que vous devez prendre.

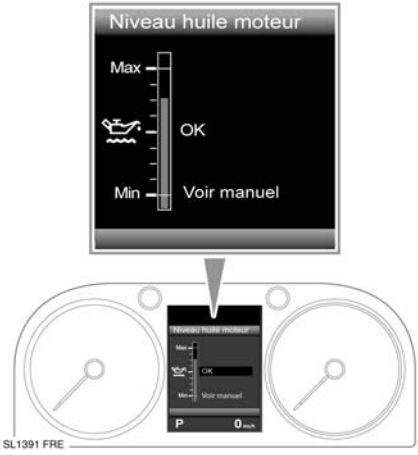

Si le niveau d'huile se trouve dans les limites opérationnelles requises, le message **Niveau huile moteur OK** s'affiche. N'ajoutez pas d'huile moteur.

Si le niveau d'huile est inférieur aux limites opérationnelles requises, un message vous indique alors la quantité d'huile à ajouter : par ex. **Ajoutez 0,5 L**. Ajoutez la quantité d'huile recommandée.

Si le message **Niveau huile moteur – Trop rempli** s'affiche, consultez immédiatement un technicien qualifié. Ne conduisez pas le véhicule au risque d'endommager sérieusement le moteur.

Si le message **Niveau huile moteur – Niveau insuffisant** s'affiche, ajoutez 1,5 litre (2,6 pt) d'huile et contrôlez à nouveau le niveau.

Si le message **Niveau huile moteur – Indisponible** s'affiche, cela signifie que le niveau d'huile est en cours de stabilisation. Coupez le contact, patientez 10 minutes et contrôlez à nouveau l'affichage du niveau d'huile.

Si le message d'avertissement **DEFAUT SYST. CONTROLE NIV. HUILE MOTEUR** s'affiche, consultez un technicien qualifié.

APPOINT D'HUILE

La garantie pourra être annulée si votre véhicule subit des dommages causés par l'utilisation d'une huile moteur inappropriée.

L'utilisation d'une huile non conforme aux spécifications requises pourrait entraîner une usure excessive du moteur, une accumulation de cambouis et de dépôts ainsi qu'une pollution accrue. Elle peut aussi provoquer la défaillance du moteur.

Si vous ajoutez de l'huile au-delà du repère maximum, vous risqueriez d'endommager sérieusement le moteur. Ajoutez l'huile petit à petit et vérifiez le niveau régulièrement pour éviter de dépasser le repère maximum.

1. Retirez le bouchon de remplissage de l'huile.
2. Ajoutez la quantité d'huile indiquée sur l'affichage.
3. Essuyez l'huile éventuellement répandue au cours de l'appoint.
4. Contrôlez à nouveau le niveau d'huile au bout de 10 minutes.

Il est impératif d'utiliser une huile conforme aux spécifications requises et adaptée aux conditions climatiques de la région d'utilisation du véhicule.

Note : *Il faut environ 1,5 L (2,6 pt) d'huile pour faire passer le niveau du repère* ***MIN*** *au repère* ***MAX*** *de la jauge sur tous les modèles.*

SPECIFICATION DE L'HUILE MOTEUR

Modèle	Spécification
V8 essence	Utilisez uniquement une huile 5W–20 conforme aux spécifications WSS–M2C925–A.
Moteur V6 diesel	Utilisez uniquement une huile 5W–30 conforme aux spécifications WSS–M2C934–B.

Land Rover recommande :

Castrol

CONTROLE DU NIVEAU DE LIQUIDE DE REFROIDISSEMENT

Si le moteur tourne sans liquide de refroidissement, des dommages irrémédiables peuvent se produire.

Contrôlez au moins une fois par semaine le niveau du liquide de refroidissement dans le vase d'expansion (plus fréquemment si vous roulez beaucoup ou dans des conditions difficiles). Vérifiez toujours le niveau quand le circuit est froid.

Le niveau du liquide de refroidissement doit rester entre les deux repères de la plage de remplissage à froid (COLD FILL RANGE) sur le côté du vase d'expansion. Ne tenez pas compte du liquide visible dans la partie supérieure du vase d'expansion.

Si le niveau chute brutalement ou de façon importante, faites examiner votre véhicule par un technicien qualifié dès que possible.

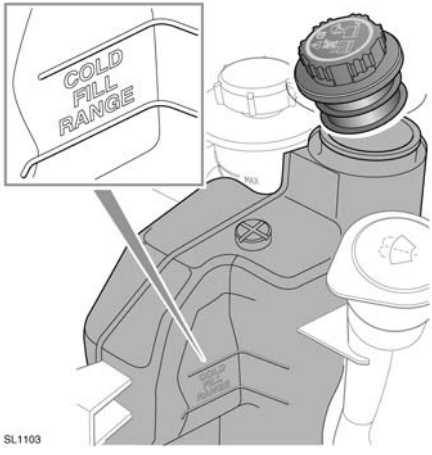

APPOINT DE LIQUIDE DE REFROIDISSEMENT

Ne retirez jamais le bouchon de remplissage quand le moteur est chaud ; la vapeur ou le liquide très chaud qui s'échapperait pourrait causer de graves brûlures.

Evitez de répandre de l'antigel sur un moteur chaud car cela pourrait causer un incendie.

Dévissez lentement le bouchon de remplissage pour laisser s'échapper toute la pression avant de le retirer complètement.

Si vous devez voyager dans des régions où l'eau contient du sel, gardez toujours une bouteille d'eau douce (eau de pluie ou distillée) à portée de main. Si vous faites l'appoint avec de l'eau salée, vous risquez d'endommager sérieusement le moteur.

Faites l'appoint jusqu'au repère supérieur situé au-dessus de l'inscription COLD FILL RANGE (plage de remplissage à froid) sur le côté du vase d'expansion. Utilisez uniquement un mélange contenant 50 % d'eau et d'antigel Castrol SF.

Note : *En cas d'urgence, et uniquement si l'antigel approuvé n'est pas disponible, faites l'appoint du circuit de refroidissement avec de l'eau propre, mais n'oubliez pas que la protection antigel sera réduite. Ne faites pas l'appoint ou le plein avec des mélanges antigel ordinaires. En cas de doute, consultez un technicien qualifié.*

Pour être sûr que le bouchon est bien serré après avoir fait l'appoint, tournez-le jusqu'à ce que son rochet cliquette.

ANTIGEL

L'antigel est un produit toxique qui peut être mortel en cas d'ingestion. Gardez les bidons hermétiquement fermés et hors de portée des enfants. Si vous soupçonnez que de l'antigel a été avalé accidentellement, consultez immédiatement un médecin.

En cas de contact avec la peau ou les yeux, rincez immédiatement et abondamment à l'eau.

L'utilisation d'un antigel non homologué aura des conséquences négatives sur les performances du circuit de refroidissement et donc sur la durabilité du moteur.

L'antigel peut endommager les surfaces peintes. Essuyez immédiatement tout liquide répandu avec un chiffon absorbant et lavez la surface affectée avec un mélange d'eau et de shampooing pour véhicule.

L'antigel contient des inhibiteurs de corrosion importants. La proportion d'antigel dans le liquide de refroidissement doit être maintenue à 50 % ± 5 % toute l'année (pas seulement par temps froid). Pour assurer le maintien des propriétés anticorrosion du liquide de refroidissement, vérifiez sa teneur en antigel une fois par an et faites-le remplacer entièrement tous les dix ans, quel que soit le kilométrage. Le non-respect de ces consignes peut provoquer la corrosion du radiateur et des composants du moteur.

La densité d'un mélange antigel à 50 % à 20 °C (68 °F) est de 1,068 et protège contre le gel jusqu'à –40 °C (–40 °F).

CONTROLE DU LIQUIDE DE FREIN

Le liquide de frein est extrêmement toxique. Gardez les bidons hermétiquement fermés et hors de portée des enfants. Si vous soupçonnez que du liquide a été avalé accidentellement, consultez immédiatement un médecin.

En cas de contact avec la peau ou les yeux, rincez immédiatement et abondamment à l'eau.

Veillez à ne pas répandre de liquide sur un moteur chaud : cela pourrait provoquer un incendie.

Ne conduisez pas le véhicule si le niveau du liquide est en dessous du repère MIN.

Si vous remarquez une perte conséquente de liquide de frein ou si vous constatez que la course de la pédale de frein est plus longue que d'habitude, contactez immédiatement un technicien qualifié. Ces conditions pourraient entraîner des distances d'arrêt excessives ou une défaillance complète des freins.

Si la quantité de liquide de frein dans le réservoir passe en dessous du niveau recommandé, un témoin rouge s'allume sur le tableau de bord.

Note : *Si le témoin s'allume alors que vous conduisez, arrêtez le véhicule dès que vous pouvez le faire sans danger en freinant doucement. Vérifiez le niveau du liquide de frein et faites l'appoint si besoin est.*

Contrôlez le niveau du liquide au moins une fois par semaine (plus fréquemment si vous roulez beaucoup ou dans des conditions difficiles). Le véhicule doit reposer sur une surface plane.

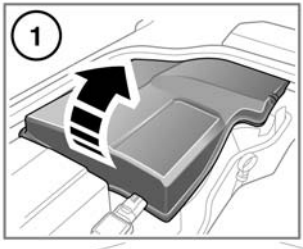

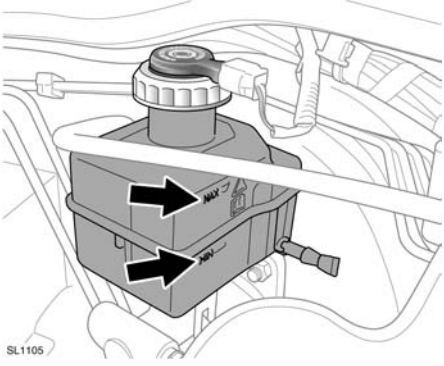

Vous devez déposer le couvercle gauche ou droit du capot pour contrôler le niveau du liquide de frein (selon que le véhicule est à conduite à gauche [couvercle gauche] ou à droite). Voir page **189, COUVERCLES DE PROTECTION SOUS LE CAPOT – DEPOSE**.

Contrôlez visuellement le niveau sur le côté du réservoir transparent sans retirer le bouchon de remplissage.

Le niveau du liquide de frein doit se trouver entre les repères **MAX** et **MIN**.

APPOINT DE LIQUIDE

Le liquide de frein peut endommager les surfaces peintes. Essuyez immédiatement tout liquide répandu avec un chiffon absorbant et lavez la surface affectée avec un mélange d'eau et de shampooing pour véhicule.

Utilisez uniquement du liquide neuf provenant d'un bidon hermétiquement fermé (tout liquide provenant d'un bidon ouvert ou issu de la purge du circuit aura absorbé de l'humidité, ce qui en réduira l'efficacité, et ne doit donc pas être utilisé).

1. Essuyez le bouchon de remplissage avant de le retirer pour empêcher la saleté de pénétrer dans le réservoir.
2. Retirez le bouchon de remplissage.
3. Remplissez le réservoir jusqu'au repère **MAX** avec du liquide de frein Shell DOT4 ESL. Si le liquide Shell DOT4 ESL n'est pas disponible, vous pouvez utiliser un liquide de frein à faible viscosité DOT4 conforme aux exigences de la norme ISO 4925 de classe 6 et de la mesure LRES22BF03 de Land Rover.
4. Revissez le bouchon et reposez le couvercle du réservoir.

CONTROLE DU LIQUIDE DE DIRECTION ASSISTEE

Le liquide de direction assistée est très toxique. Gardez les bidons hermétiquement fermés et hors de portée des enfants. Si vous soupçonnez que du liquide a été avalé accidentellement, consultez immédiatement un médecin.

En cas de contact avec la peau ou les yeux, rincez immédiatement et abondamment à l'eau.

Ne démarrez pas le moteur si le niveau de liquide est inférieur au repère **MIN**. Vous pourriez gravement endommager la pompe de direction assistée.

Si vous remarquez une chute importante du niveau de liquide, consultez immédiatement un technicien qualifié. Vous pourriez gravement endommager la pompe de direction assistée.

Si la perte de liquide est lente, faites l'appoint du réservoir jusqu'au repère supérieur pour pouvoir conduire le véhicule jusqu'à un atelier de réparation. Il est toutefois conseillé de consulter un technicien qualifié avant de conduire le véhicule.

Le contrôle et l'appoint du niveau de liquide doivent être effectués lorsque le véhicule se trouve sur une surface plane, moteur arrêté et circuit froid. Après avoir coupé le moteur, vérifiez que le volant est bien droit.

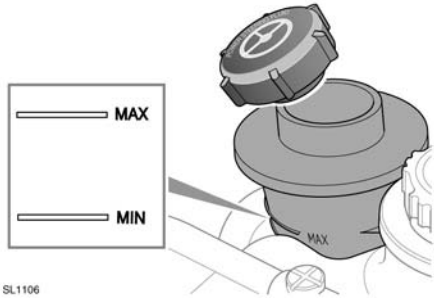

Le niveau du liquide est visible à travers le corps translucide du réservoir.

Le niveau du liquide doit se trouver entre les repères **MIN** et **MAX**.

APPOINT DE LIQUIDE

Le liquide de direction assistée peut endommager les surfaces peintes. Essuyez immédiatement tout liquide répandu avec un chiffon absorbant et lavez la surface affectée avec un mélange d'eau et de shampooing pour véhicule.

Ne dépassez pas le repère **MAX**.

1. Essuyez le bouchon de remplissage avant de le retirer pour empêcher la saleté de pénétrer dans le réservoir.
2. Retirez le bouchon de remplissage.
3. Remplissez le réservoir avec du liquide de direction assistée Texaco Cold Climate jusqu'à ce que le niveau se trouve entre les repères **MIN** et **MAX**.
4. Reposez le bouchon de remplissage.

CONTROLE DU LIQUIDE DU SYSTEME DYNAMIC RESPONSE

Le liquide du système Dynamic Response est extrêmement toxique. Gardez les bidons hermétiquement fermés et hors de portée des enfants. Si vous soupçonnez que du liquide a été avalé accidentellement, consultez immédiatement un médecin.

En cas de contact avec la peau ou les yeux, rincez immédiatement et abondamment à l'eau.

Ne démarrez pas le moteur si le niveau de liquide est inférieur au repère **MIN**. Le système Dynamic Response pourrait être gravement endommagé.

Si vous remarquez une chute importante du niveau de liquide, consultez immédiatement un technicien qualifié.

Si la perte de liquide est lente, faites l'appoint du réservoir jusqu'au repère supérieur pour pouvoir conduire le véhicule jusqu'à un atelier de réparation. Il est toutefois conseillé de consulter un technicien qualifié avant de conduire le véhicule.

N'essayez pas de conduire le véhicule jusqu'à un garage si vous pensez qu'un liquide provenant d'une fuite peut entrer en contact avec une surface chaude comme le pot d'échappement.

Le contrôle et l'appoint du niveau de liquide doivent être effectués une fois le moteur arrêté et le circuit froid.

Contrôlez visuellement le niveau sur le côté du réservoir transparent sans retirer le bouchon de remplissage.

Le niveau du liquide doit se trouver entre les repères **MIN** et **MAX**.

APPOINT DE LIQUIDE

Le liquide du système Dynamic Response peut endommager les surfaces peintes. Essuyez immédiatement tout liquide répandu avec un chiffon absorbant et lavez la surface affectée avec un mélange d'eau et de shampooing pour véhicule.

Ne dépassez pas le repère **MAX**.

1. Essuyez le bouchon de remplissage avant de le retirer pour empêcher la saleté de pénétrer dans le réservoir.
2. Retirez le bouchon de remplissage.
3. Remplissez le réservoir avec du liquide de direction assistée Texaco Cold Climate jusqu'à ce que le niveau se trouve entre les repères **MIN** et **MAX**.
4. Reposez le bouchon de remplissage.

CONTROLE DU LIQUIDE DE LAVE-GLACE

Certains produits pour lave-glace sont inflammables, surtout s'ils sont exposés à des étincelles, à des concentrations très élevées ou non diluées. Ne laissez pas le liquide de lave-glace entrer en contact avec des flammes nues ou d'autres sources inflammables.

Si vous utilisez le véhicule à des températures inférieures à 4 °C (40 °F), utilisez du liquide de lave-glace avec protection antigel. Par temps froid, l'utilisation de liquide de lave-glace sans protection antigel risque de réduire la visibilité et d'augmenter les risques de collision.

N'utilisez ni antigel moteur ni mélange de vinaigre et d'eau dans le réservoir du liquide de lave-glace. L'antigel risquerait d'endommager les surfaces peintes et le vinaigre, la pompe de lave-glace de pare-brise.

Les panneaux de carrosserie pourraient être décolorés par le liquide de lave-glace répandu. Evitez de répandre le liquide, surtout s'il n'est pas dilué ou s'il est utilisé à très forte concentration. Si du liquide est répandu, lavez immédiatement la surface affectée à l'eau.

APPOINT DE LIQUIDE

Le réservoir du liquide de lave-glace alimente les lave-glaces de pare-brise et de lunette arrière ainsi que les lave-phares.

Vérifiez le niveau du réservoir et faites l'appoint au moins une fois par semaine. Faites toujours l'appoint avec du liquide de lave-glace pour éviter le gel.

Actionnez périodiquement les lave-glaces pour vérifier que les gicleurs ne sont pas obstrués et qu'ils sont correctement dirigés.

1. Essuyez le bouchon de remplissage avant de le retirer pour empêcher la saleté de pénétrer dans le réservoir.
2. Retirez le bouchon de remplissage.
3. Faites l'appoint du réservoir jusqu'à ce que le liquide soit visible dans le goulot de remplissage.
4. Reposez le bouchon de remplissage.