DIMENSIONES DE LA PLACA DE REMOLQUE DE ALTURAS MULTIPLES

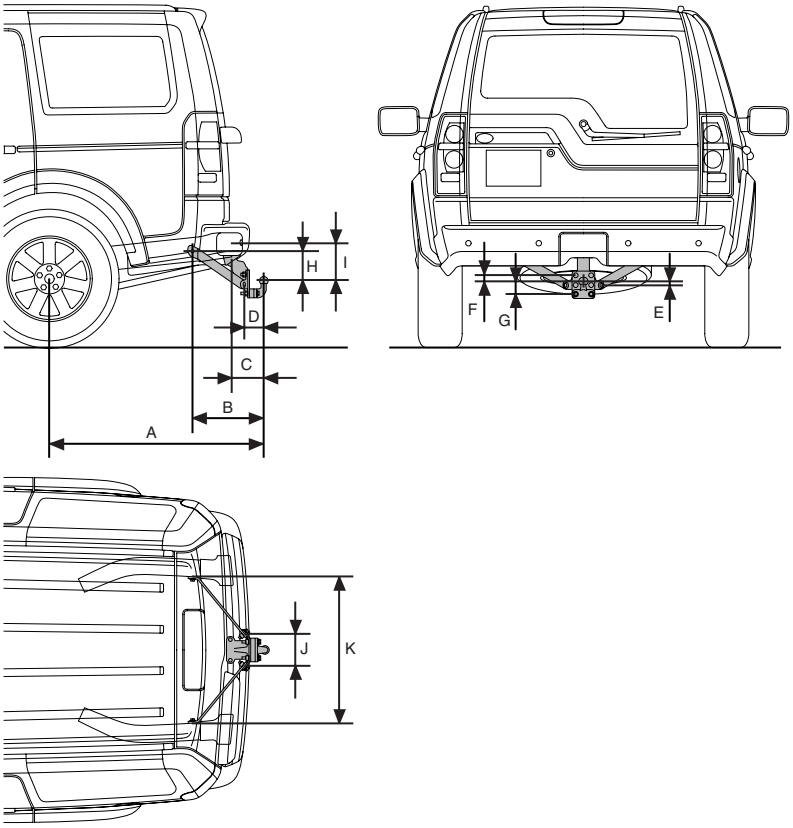

H5763N

A	Centro de ruedas al centro de la bola de remolque (horizontal)	1210 mm
B	Centro de los puntos de fijación exteriores al centro de la bola de remolque (horizontal)	403,6 mm
C	Centro del hueco de "bayoneta" al centro de la bola de remolque (horizontal)	192,4 mm
D	Centro de los puntos de fijación interiores al centro de la bola de remolque (horizontal)	108 mm
E	Centro de los puntos de fijación interiores al centro de la bola de remolque (vertical)	20 mm

F	Centro del perno superior de la placa de remolque al centro de la bola de remolque (vertical)	36 mm
G	Centro del perno inferior de la placa de remolque al centro de la bola de remolque (vertical)	70 mm
H	Centro de los puntos de fijación exteriores al centro de la bola de remolque (horizontal)	167,3 mm
I	Centro del hueco de "bayoneta" al centro de la bola de remolque (vertical)	174,3 mm
J	Distancia entre centros de puntos de fijación interiores	180,5 mm
K	Distancia entre centros de puntos de fijación exteriores	822,5 mm