Líquidos tóxicos

Los líquidos usados en vehículos motorizados son tóxicos, y no deben ingerirse ni entrar en contacto con heridas abiertas. Estos incluyen; ácido de batería, anticongelante, líquido de frenos y de dirección asistida, gasolina, diesel, aceite de motor y aditivos de lavaparabrisas.

Para su propia seguridad, lea y siga SIEMPRE todas las instrucciones que se dan en los depósitos y etiquetas.

Aceite de motor usado

El contacto prolongado con aceite de motor puede producir serios daños a la piel, incluso la dermatitis y el cáncer. Lávese bien CADA VEZ que entre en contacto con aceite.

Es ilegal contaminar las alcantarillas, los cursos de agua o la tierra. Use los puntos autorizados para deshacerse de aceites usados y de productos químicos tóxicos.

CONTROL DE EMISIONES

Su vehículo está provisto de diversos equipos de control de emisiones y evaporación, diseñados en cumplimiento de requisitos territoriales específicos. Tenga en cuenta que la sustitución, modificación o manipulación no autorizadas de estos equipos por parte del propietario o de un taller de reparaciones puede ser ilegal y objeto de sanciones.

Tampoco deben alterarse los reglajes del motor. Los mismos fueron establecidos para que el vehículo cumpla con una exigente reglamentación en materia de emisiones de gases. Los reglajes incorrectos del motor pueden afectar adversamente a esas emisiones, al rendimiento del motor y al consumo de combustible, además de dar lugar a temperaturas elevadas capaces de dañar el convertidor catalítico y el vehículo.

DINAMOMETROS DE PRUEBA ("calles de pruebas")

Debido a que el vehículo está provisto de sistema de frenado antibloqueo y tracción a las cuatro ruedas permanente, es imprescindible que toda prueba con dinamómetro sea efectuada SOLO por una persona capacitada, que esté familiarizada con el uso de dinamómetros y los procedimientos de seguridad que observan los Concesionarios/Servicios Autorizados Land Rover. Para más información, consulte a su concesionario/servicio autorizado Land Rover.

APERTURA DEL CAPO

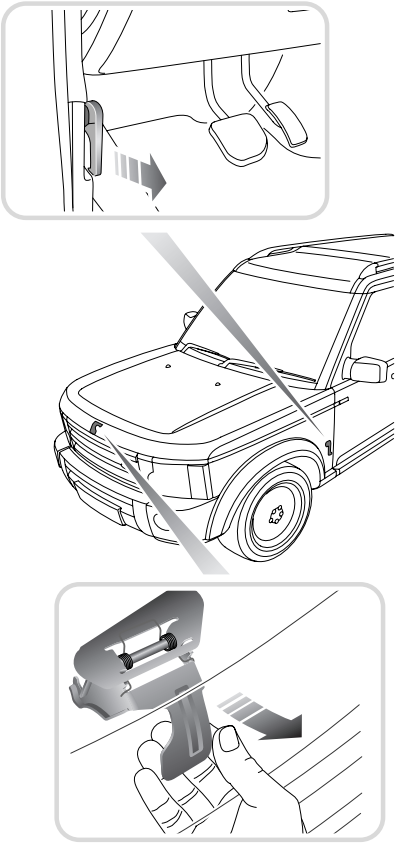

H5650L

1. Tire de la manilla de apertura del capó situada en el interior del vehículo, del lado del conductor (vea el recuadro superior).
2. Levante la palanca del seguro del capó, situada debajo del punto central del anagrama "LAND ROVER" (recuadro inferior). Sosteniendo la palanca, levante el capó.

Cómo cerrar el capó

Baje el capó hasta enganchar el seguro, entonces presione el capó hacia abajo con ambas manos hasta que las cerraduras emitan un chasquido.

AVISO

NO conduzca con el capó retenido por el fiador solamente.

Después de cerrar el capó, intente levantarlo por su borde delantero para asegurarse de que ha quedado totalmente bloqueado. No debe moverse en absoluto.

DESMONTAJE DE LAS CUBIERTAS DEBAJO DEL CAPO

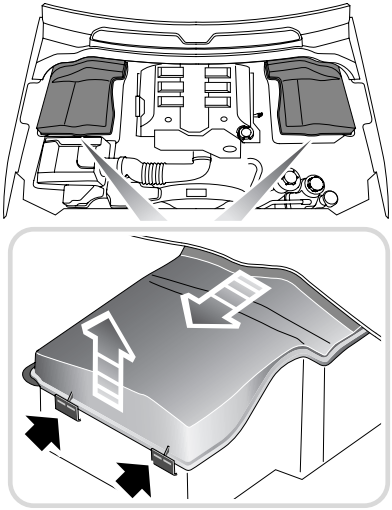

H5652G

Presione las dos lengüetas delanteras, y levante el borde delantero de la cubierta. Cuando esté suelto el borde delantero de la cubierta, deslícela hacia la parte delantera del vehículo.

REPOSICION DE LAS CUBIERTAS DEBAJO DEL CAPO

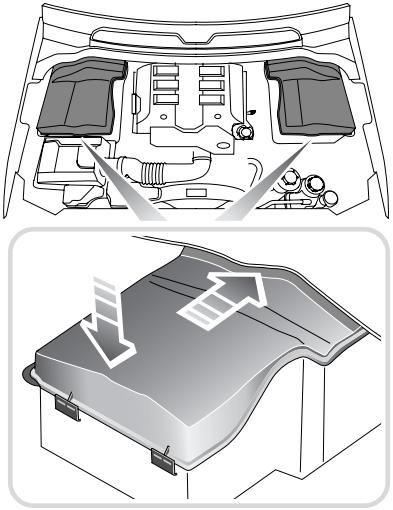

H5653G

Precaución: Asegúrese de que no queden atrapados tubos, cables u otros componentes entre la cubierta y la carcasa.

Deslice el borde trasero de la cubierta debajo del guarnecido de goma, montado en el panel del salpicadero. Una vez alineado el borde delantero de la cubierta con el borde delantero de la carcasa, presione la parte delantera de la cubierta hacia abajo hasta enganchar las dos lengüetas.

MOTOR DE GASOLINA V8

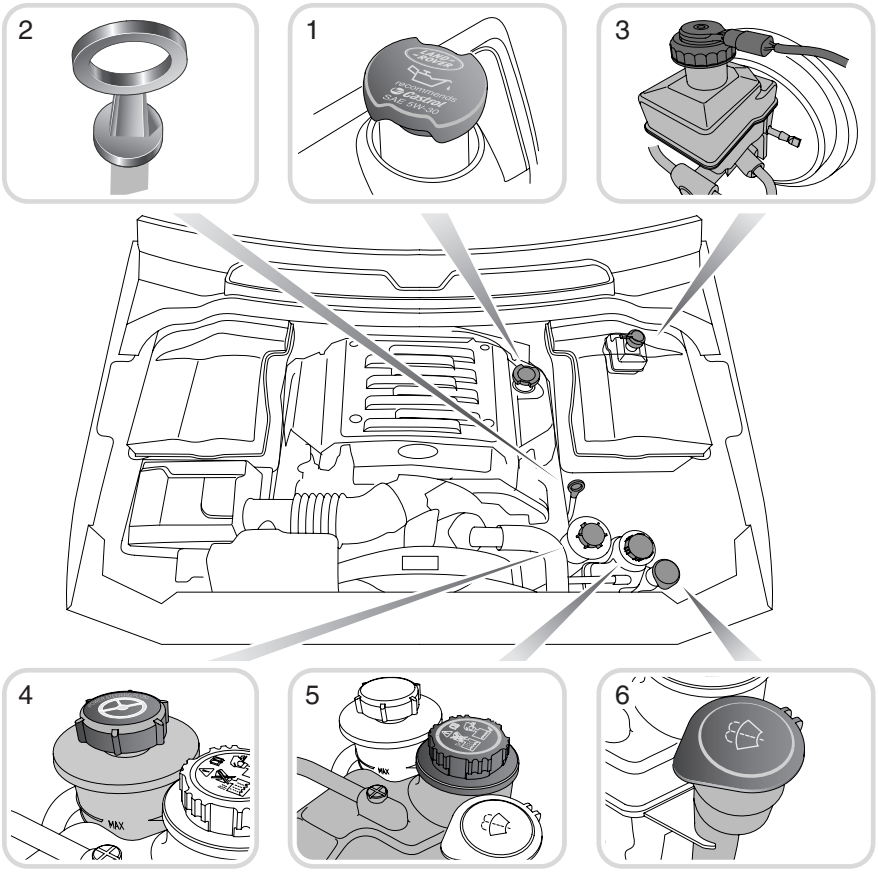

H5879L

1. Tapón de llenado del aceite de motor.
2. Varilla de nivel del aceite de motor.
3. Depósito de líquido de frenos.
4. Depósito de dirección asistida.
5. Depósito del sistema de refrigeración.
6. Depósito del lavacristales.

AVISO

Mientras trabaja en el compartimento motor, observe SIEMPRE las precauciones de seguridad detalladas en SEGURIDAD EN EL TALLER, 281.

MOTOR DE GASOLINA V6

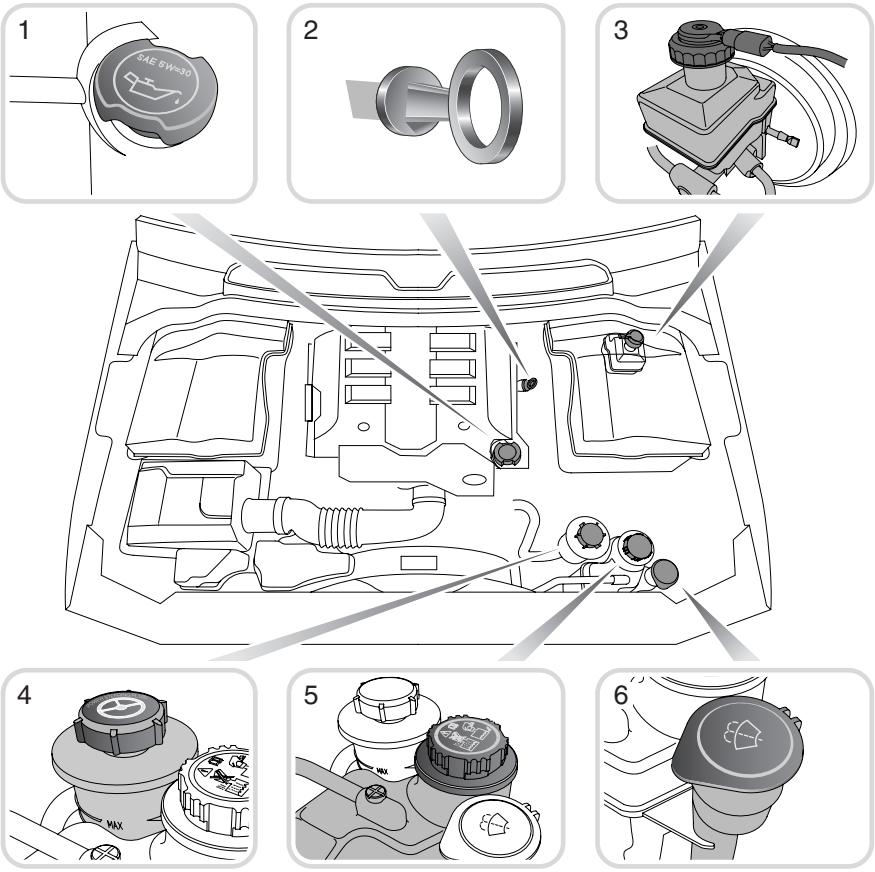

H5656L

1. Tapón de llenado del aceite de motor.
2. Varilla de nivel del aceite de motor.
3. Depósito de líquido de frenos.
4. Depósito de dirección asistida.
5. Depósito del sistema de refrigeración.
6. Depósito del lavacristales.

AVISO

Mientras trabaja en el compartimento motor, observe SIEMPRE las precauciones de seguridad detalladas en SEGURIDAD EN EL TALLER, 281.

MOTOR DIESEL V6

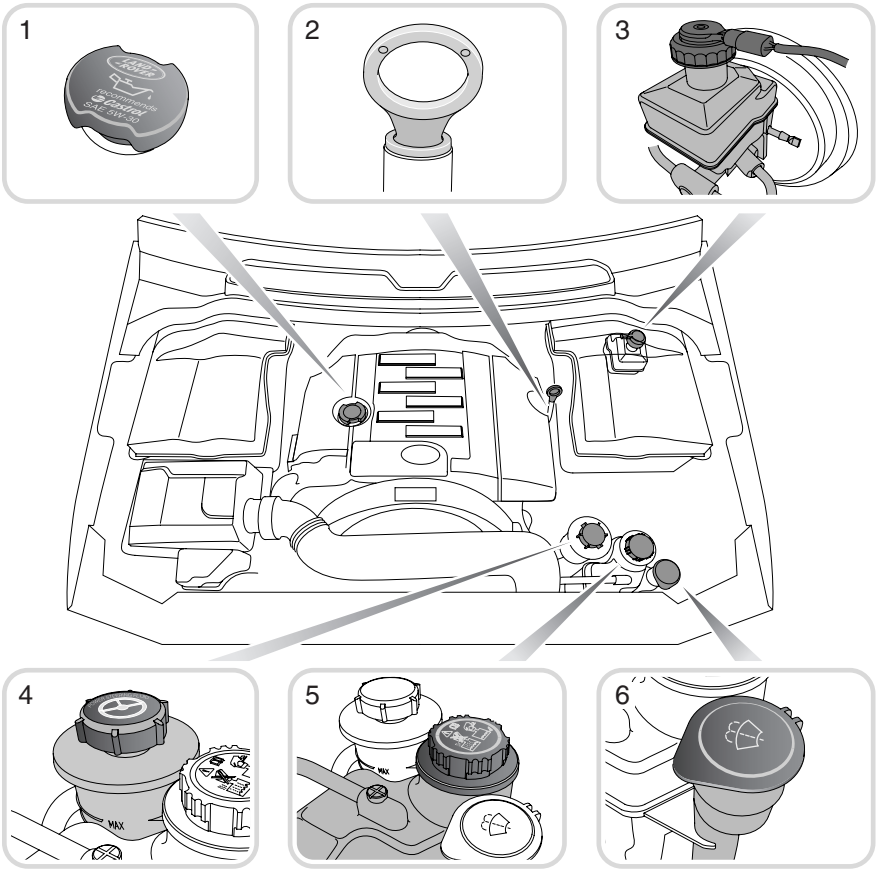

H5658L

1. Tapón de llenado del aceite de motor.
2. Varilla de nivel del aceite de motor.
3. Depósito de líquido de frenos.
4. Depósito de dirección asistida.
5. Depósito del sistema de refrigeración.
6. Depósito del lavacristales.

AVISO

Mientras trabaje en el compartimento motor, observe SIEMPRE las precauciones de seguridad listadas en SEGURIDAD EN EL TALLER, 281

COMPROBACION Y RELLENO

El consumo de aceite de su motor es influenciado por muchos factores. Los motores nuevos alcanzan el valor normal al cabo de 5000 km de recorrido. Los motores diesel consumen ligeramente más aceite que los motores de gasolina. Cuando soporta mucha carga, su motor también consume más aceite.

Compruebe el nivel del aceite por lo menos cada 400 km cuando el motor está FRIO, y con el vehículo estacionado sobre un suelo horizontal.

Nota: *Si fuera necesario comprobar el nivel del aceite cuando el motor está caliente, pare el motor y déjelo en reposo durante cinco minutos, para que el aceite vuelva al cárter. NO ponga el motor en marcha.*

Por regla general, si el nivel indicado en la varilla:

- está más cerca de la marca superior que de la inferior, no añada aceite.
- está más cerca de la marca o agujero inferior que del superior, añada medio litro de aceite.
- está por debajo de la marca o agujero inferior, añada un litro de aceite y vuelva a comprobar el nivel al cabo de cinco minutos.

Especificaciones del aceite

Es fundamental emplear un aceite adecuado para el clima en que se ha de usar el vehículo. Las especificaciones exactas se dan en **LIQUIDOS Y LUBRICANTES, 361**. Si tiene alguna duda, contacte con su concesionario/servicio autorizado Land Rover.

Verificación del nivel del aceite

1. Saque la varilla de nivel y límpiela con un paño.
2. Introduzca la varilla de nivel a fondo y sáquela de nuevo para comprobar el nivel, el cual NUNCA debe bajar de la marca o agujero inferior en la varilla de nivel.
3. Para reponer el nivel del aceite, desenrosque el tapón de llenado y vierta suficiente cantidad de aceite para que el nivel quede entre las marcas o agujeros SUPERIOR e INFERIOR de la varilla.

   ¡NO LLENE EN EXCESO! Limpie el aceite que pueda haberse derramado durante la reposición del nivel.
4. Compruebe el nivel del aceite de nuevo.

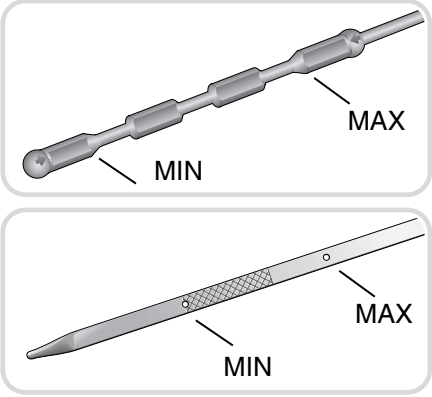

H5926G

REFRIGERANTE DEL MOTOR

AVISO

No quite NUNCA el tapón de llenado mientras el motor está caliente; el vapor o el agua hirviendo que escapan pueden causar lesiones corporales graves.

Desenrosque el tapón de llenado lentamente, y deje que la presión escape antes de quitarlo completamente.

Evite derramar anticongelante sobre el motor caliente; podría provocar un incendio.

Precaución: No haga funcionar NUNCA el motor sin refrigerante.

El anticongelante daña las superficies pintadas; limpie cada derrame inmediatamente con un paño absorbente, y lave la zona con una mezcla de champú para coches y agua.

No rellene NUNCA con agua salada. Cuando viaje por lugares donde el agua corriente contiene sal, no olvide llevar siempre consigo una cantidad de agua dulce (de lluvia o destilada).

El nivel del refrigerante en el depósito de expansión debe ser comprobado por lo menos semanalmente (con más frecuencia si el kilometraje del vehículo es elevado, o si se usa en condiciones muy laboriosas). Compruebe siempre el nivel CUANDO EL SISTEMA ESTA FRIO.

Si fuera necesario quitar el tapón de llenado antes de que el sistema se haya enfriado por completo, afloje el tapón lentamente y deje que la presión del aire escape poco a poco.

REPOSICION DEL NIVEL

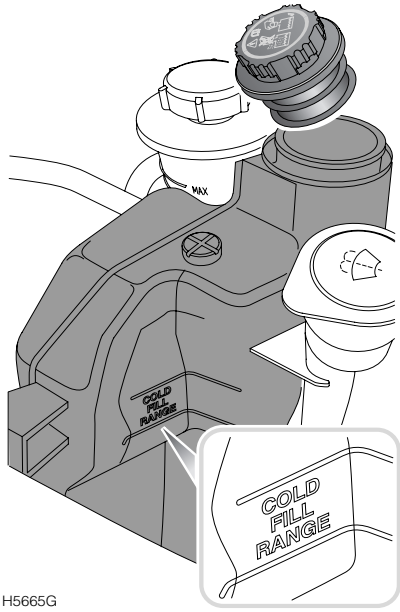

H5665G

Reponga el nivel con una mezcla de 50% anticongelante y agua, vea **LIQUIDOS Y LUBRICANTES, 361**, hasta que alcance la marca indicadora de nivel superior, situada por encima del texto COLD FILL LEVEL (nivel de llenado en frío) en el costado del depósito de expansión. Esto debe mirarse estando parado delante del vehículo. No haga caso del refrigerante que pueda ver en la sección superior del depósito.

Cuando termine de rellenar asegúrese de que el tapón esté apretado a fondo, girándolo hasta que su trinquete emita un chasquido.

Si el nivel ha descendido notablemente, sospeche una fuga o sobrecalentamiento y confíe la revisión del coche a un concesionario/servicio autorizado Land Rover.

ANTICONGELANTE

AVISO

El anticongelante es peligroso, y su ingestión puede causar la muerte. Mantenga los envases sellados y fuera del alcance de los niños. Si se sospecha una ingestión accidental, hay que conseguir atención médica apropiada inmediatamente.

Si el líquido entrara en contacto con la piel o con los ojos, enjuáguese inmediatamente con agua en abundancia.

El anticongelante contiene importantes agentes anticorrosivos. El contenido de anticongelante en el refrigerante debe mantenerse al 50% ± 5% durante todo el año (no sólo en tiempo frío). A fin de asegurar la conservación de las propiedades anticorrosivas del refrigerante, el contenido de anticongelante debe comprobarse una vez al año y cambiarse completamente cada diez años, sin consideración al kilometraje. Si no lo hace, puede dar lugar a la corrosión del radiador y de los componentes del motor.

El peso específico de una solución con 50% de anticongelante a 20° C es de 1,075, y protege contra heladas hasta de -36° C.

Especificación del refrigerante

Use SOLO una mezcla de 50% de agua y un anticongelante homologado, vea **LIQUIDOS Y LUBRICANTES, 361**.

En caso de emergencia, y sólo si este tipo de anticongelante no estuviera disponible, rellene el sistema de refrigeración con agua limpia, pero tenga en cuenta que la protección contra la congelación será reducida en consecuencia. NO reponga el nivel ni rellene de anticongelantes de fórmula convencional. Si tiene alguna duda, consulte a un concesionario/servicio autorizado Land Rover.

LIQUIDO DE FRENOS

AVISO

El líquido de frenos es sumamente tóxico: mantenga los envases sellados y fuera del alcance de los niños. Si se sospecha que alguien ha ingerido el líquido accidentalmente, hay que conseguir atención médica apropiada inmediatamente.

Si el líquido entrara en contacto con la piel o con los ojos, enjuáguese inmediatamente con agua en abundancia.

Evite derramar el líquido sobre el motor caliente: podría provocar un incendio.

NO conduzca el vehículo si el nivel del líquido está debajo de la marca "MIN".

Precaución: El líquido de frenos daña las superficies pintadas; limpie cada derrame inmediatamente con un paño absorbente, y lave la zona con una mezcla de champú para coches y agua.

El nivel del líquido bajará ligeramente durante el uso como resultado del desgaste de las pastillas de freno, pero no debe permitirse que descienda por debajo de la marca "MIN". Si el nivel cae de forma apreciable en poco tiempo puede indicar una fuga en el circuito, en cuyo caso NO se deberá conducir el vehículo. Consulte a su concesionario/servicio autorizado Land Rover.

AVISO

Si la carrera del pedal de freno es demasiado larga, o si el nivel del líquido de frenos baja apreciablemente, contacte con su Concesionario/Servicio Autorizado Land Rover inmediatamente.

Compruebe el nivel de líquido por lo menos una vez por semana (con mayor frecuencia en condiciones laboriosas o de gran kilometraje). Compruebe visualmente el nivel por el costado del depósito transparente, sin quitar el tapón de llenado.

Reposición del nivel

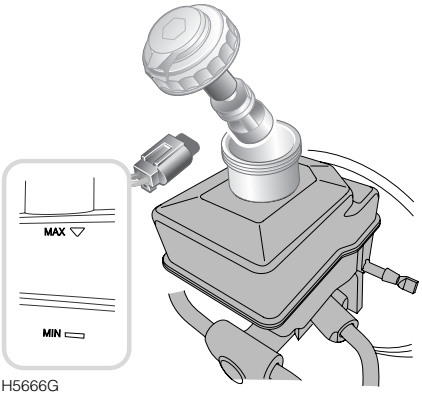

H5666G

Limpie el tapón de llenado antes de quitarlo para evitar que entre suciedad en el depósito.

Desconecte el cable eléctrico.

Desenrosque el tapón (1/8 de vuelta) y rellene el depósito hasta la marca "MAX" con el líquido de frenos especificado, vea **LIQUIDOS Y LUBRICANTES, 361**.

Use sólo líquido nuevo procedente de un envase hermético (el líquido viejo almacenado en envases abiertos o líquido purgado del sistema contiene humedad, lo cual afecta adversamente el rendimiento de los frenos, y NO debe usarse). **¡NO LLENE EN EXCESO!**

Reponga el tapón y conecte el cable eléctrico, asegurándose de que el cable apunte hacia la línea central del vehículo.

Cambie todo el líquido de frenos cada dos años, sin consideración al kilometraje del vehículo.

LIQUIDO DE DIRECCION ASISTIDA

AVISO

El líquido de dirección asistida es sumamente tóxico: mantenga los envases sellados y fuera del alcance de los niños. Si se sospecha que alguien ha ingerido el líquido accidentalmente, hay que conseguir atención médica apropiada inmediatamente.

Si el líquido entrara en contacto con la piel o con los ojos, enjuáguese inmediatamente con agua en abundancia.

No derrame el líquido sobre el motor caliente: podría provocar un incendio.

Precaución: El líquido de dirección asistida daña las superficies pintadas: limpie cada derrame inmediatamente con un paño absorbente, y lave la zona con una mezcla de champú para coches y agua.

Cualquier descenso grande o brusco del nivel del líquido debe ser investigado inmediatamente por un Concesionario/Servicio Autorizado Land Rover.

Si logra determinar a ciencia cierta que la pérdida de líquido es lenta, puede rellenar el depósito hasta la marca de nivel "superior", a fin de llevar el coche hasta el Concesionario/Servicio Autorizado Land Rover más próximo para que lo examine.

Si el nivel del líquido ha descendido por debajo de la marca de nivel inferior, rellene el depósito antes de poner en marcha el motor, o podría ocasionar graves daños a la bomba de dirección.

Compruebe y reponga el nivel

Verifique y reponga el nivel del líquido SOLAMENTE con el motor parado y el sistema frío, y evite girar el volante de dirección después de parar el motor.

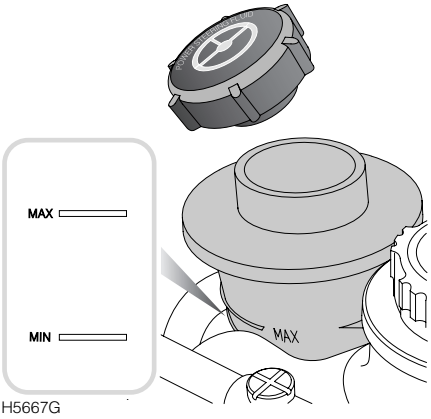

El nivel del líquido puede verse a través del cuerpo translúcido del depósito, el cual presenta dos marcas que indican los niveles máximo y mínimo.

Si fuera necesario, añada líquido al depósito hasta que el nivel esté entre las marcas superior e inferior. **NO llene por encima de la marca superior.** Vea **LIQUIDOS Y LUBRICANTES, 361**.

Precaución: NO ponga el motor en marcha si el nivel del líquido ha descendido por debajo de la marca inferior; la bomba de dirección podría resultar gravemente dañada.

RELLENO DEL DEPOSITO DEL LAVAPARABRISAS

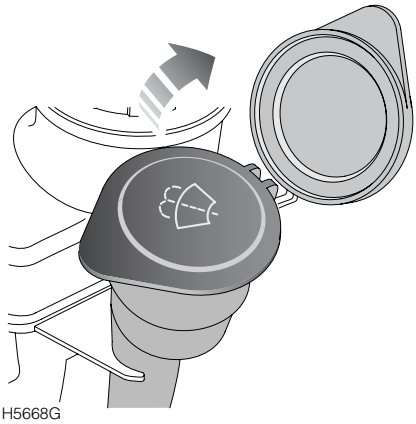

El depósito del lavaparabrisas alimenta los difusores tanto del lavaparabrisas como del lavaluneta y de los lavafaros*.

Compruebe el nivel en el depósito por lo menos semanalmente, y rellene de una mezcla de agua y el producto lavaparabrisas Screenwash STC 8249 de Land Rover. Antes de rellenar es preferible mezclar las cantidades recomendadas de agua y lavacristales en un recipiente separado, y respete siempre las instrucciones en el envase. Tenga en cuenta que en tiempo muy frío hay que usar un lavacristales incongelable homologado.

Accione los mandos de lavado periódicamente para comprobar si los difusores están despejados y correctamente orientados.

Nota: *Asegúrese de que el depósito del lavaparabrisas contenga un solvente lavaparabrisas homologado, para evitar que se congele.*

AVISO

NO use un anticongelante o solución de agua/vinagre en el depósito del lavaparabrisas; el anticongelante daña las superficies pintadas, y el vinagre puede dañar la bomba del lavaparabrisas.

Algunos productos lavacristales son inflamables, especialmente si en concentraciones altas o sin diluir estuvieran expuestos a la emisión de chispas. NO permita que el líquido lavacristales entre en contacto con llamas desnudas o fuentes de encendido.

Precaución: Los paneles de la carrocería pueden sufrir descoloración si en ellos se derramara líquido lavacristales. Evite derrames, especialmente si está usando líquido sin diluir o muy concentrado. Si se produce un derrame, lave la zona afectada inmediatamente con agua.

DIFUSORES DEL LAVACRISTALES

Adelante

Los difusores del lavaparabrisas se regulan en la fábrica, y no requieren ajuste. No obstante, si alguna vez hubiera que ajustarlos, introduzca una aguja en el orificio del difusor y haga palanca con cuidado hasta posicionar cada difusor de modo que el chorro se dirija hacia el centro del parabrisas.

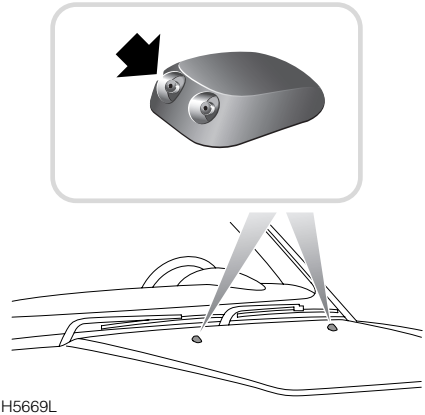

H5669L

Si uno de los difusores estuviera tapado, introduzca una aguja o un alambre delgado en el orificio para despejarlo.

Atrás

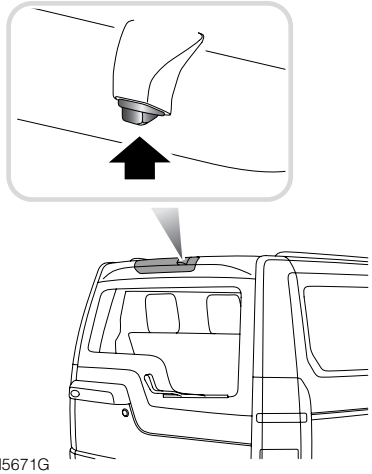

H5671G

Faro*

La dirección del chorro de los difusores se regula en la fábrica, y no requiere ajuste.

CAMBIO DE ESCOBILLAS DEL LIMPIAPARABRISAS

Adelante

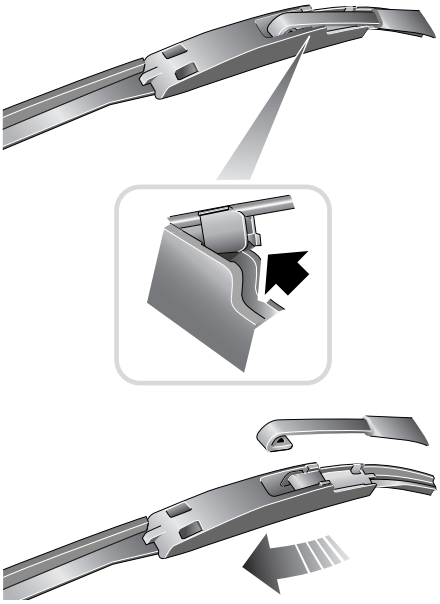

Retire el brazo de limpiaparabrisas del parabrisas, y vuelque el conjunto de escobilla en dirección opuesta al brazo. Pulse el fiador (señalado por una flecha en el recuadro) para soltar el conjunto de escobilla, y deslice el conjunto por el extremo del brazo del limpiaparabrisas. Devuelva el brazo cuidadosamente a su posición de alojamiento.

Para montar la escobilla, introduzca el brazo en la abertura central del conjunto de escobilla, y empuje firmemente hasta enganchar la escobilla en su sitio.

Atrás

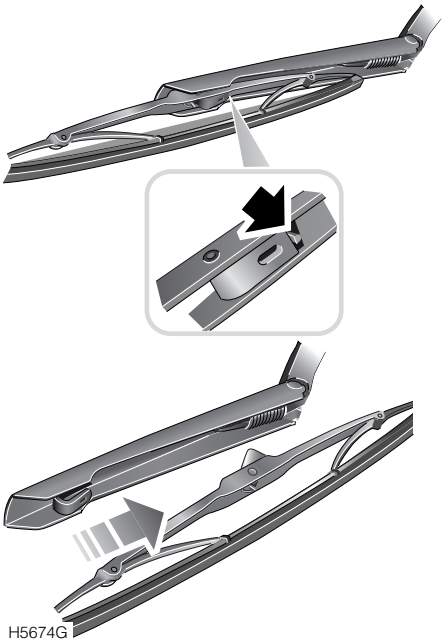

Levante el brazo, separándolo de la luneta.

Pulse el fiador (señalado por una flecha en el recuadro) para soltar el conjunto de escobilla, y deslice el conjunto por el extremo del brazo del limpialuneta. Devuelva el brazo cuidadosamente a su posición de alojamiento.

Para montar el conjunto de escobilla, posiciónelo del lado interior del brazo de limpialuneta, y empújelo firmemente hasta enganchar la escobilla en su sitio.

Monte sólo escobillas limpiaparabrisas de especificaciones idénticas a las originales.

La grasa, los productos silicónicos y derivados del petróleo reducen la capacidad de limpieza de las escobillas. Lave las escobillas en agua jabonosa templada, y compruebe regularmente su estado.

Si las escobillas dan señales de dureza o agrietamiento de la goma, o si dejan rayas o zonas sin limpiar en el parabrisas durante su uso, es hora de cambiarlas.

Limpie el parabrisas regularmente con un limpiacristales homologado, y asegúrese de que quede bien limpio antes de montar escobillas de recambio.

MANTENIMIENTO DE LA BATERIA

La batería es de tipo libre de mantenimiento, de modo que no precisa rellenado.

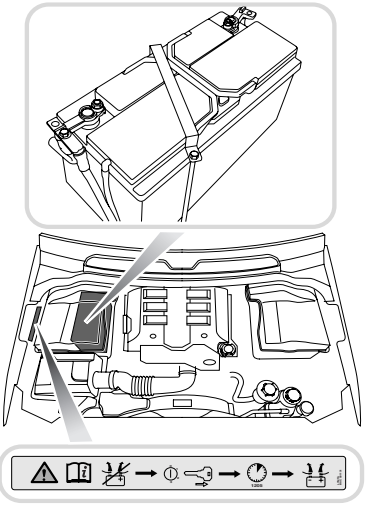

H5896L

Desconexión de la batería

Si el vehículo está bloqueado y armado, primero deberá desbloquear y desarmarlo con el mando a distancia, **BLOQUEANDO/DESBLOQUEANDO, 42**.

Nota: *Si se descarga la batería estando el vehículo bloqueado y armado, primero desbloquee la puerta delantera izquierda con la llave de contacto.*

Introduzca la llave de contacto, y gírela a la posición "II".

Ponga el Freno de Mano Eléctrico (EPB), vea **FRENO DE MANO, 214**, o calce las ruedas, vea **Uso de los calzos para ruedas, 318**.

Extraiga la llave de contacto y espere dos minutos para que se desactive el sistema de gestión del motor.

Abra el capó, vea **APERTURA DEL CAPO, 283**.

Desconecte SOLAMENTE el terminal negativo (-) de la batería.

AVISO

Las baterías contienen ácido, que es tanto corrosivo como tóxico. Si se produce un derrame:

- **Sobre la ropa o la piel: quítese la ropa contaminada inmediatamente, lávese la piel con agua en abundancia y acuda al médico con urgencia.**
- **En los ojos: lávese con agua limpia inmediatamente durante por lo menos 15 minutos. Acuda al médico con urgencia.**

La ingestión del ácido de la batería puede ser fatal si no se adoptan medidas preventivas INMEDIATAMENTE; acuda al médico con urgencia.

Durante el funcionamiento normal las baterías emiten gas hidrógeno explosivo; asegúrese de que toda fuente de chispas y luces sin protección estén alejadas del compartimento motor.

Para su seguridad quítese todas las pulseras y sortijas antes de trabajar en el compartimento motor, y no deje NUNCA que los bornes de la batería o cables del vehículo tengan contacto con herramientas o las piezas metálicas del vehículo.

Los bornes de batería, terminales y accesorios asociados contienen plomo y compuestos de plomo nocivos. Lávese las manos después de manipularlos.

Reconexión de la batería

Asegúrese de que todos los equipos que requieran corriente de la batería: luces, sistema de sonido, etc., estén apagados.

Conecte los cables de la batería.

Nota: *Si se desconecta la batería cuando su carga no basta para desarmar la alarma, ésta puede sonar cuando se reconecte. La alarma se desarma accionando el mando a distancia o introduciendo la llave en el interruptor de encendido.*

Introduzca la llave de contacto y gírela a la posición "II".

Accione el EPB para apagar la luz de aviso amarilla.

Efectos de la desconexión de la batería

Después de desconectar y conectar la batería del vehículo, varios sistemas del mismo son automáticamente restaurados. Esto puede tardar varios minutos y, en algunos sistemas, sus sensores deben detectar ciertas acciones durante la marcha antes de volver a funcionar normalmente. Esto no afecta de forma alguna el funcionamiento seguro del vehículo.

Desmontaje y montaje de la batería

AVISO

Antes de desconectar la batería, quite SIEMPRE la llave de contacto. Si no lo hace podría causar un fallo en el sistema de SRS de airbags.

No invierta la polaridad de la batería; si conecta los cables de la batería a los bornes incorrectos, podría dañar el sistema eléctrico.

Precaución: Mantenga la batería siempre en posición vertical; si la batería fuera inclinada más de 45 grados, podría resultar dañada.

NO haga funcionar el motor con la batería desconectada; ni desconecte la batería cuando el motor está en marcha.

Para desmontar, desconecte primero el cable negativo (-) y después el cable positivo (+). Cuando vuelva a conectar, conecte primero por el cable positivo y después el cable negativo. No deje nunca que los terminales de la batería entren en contacto con los componentes metálicos del vehículo.

Para soltar la batería del vehículo, afloje las tuercas y desmonte la placa de fijación de la batería.

Al reponer la batería, asegúrese de que esté orientada correctamente (bornes dirigidos hacia la parte trasera del vehículo), y que la placa de fijación esté firmemente sujeta. Apriete las tuercas de la placa de fijación hasta eliminar todo movimiento de la misma, pero no la sobreapriete.

Baterías de recambio

Monte sólo una batería de recambio del mismo tipo y especificación que la de origen. Otras baterías pueden producir un posible riesgo de incendio al conectarlos al sistema eléctrico del vehículo.

Vertido de la batería

Las baterías usadas deben ser recicladas. Sin embargo, las baterías representan un peligro; discuta su vertido con un concesionario/servicio autorizado Land Rover o con su ayuntamiento.

Carga de la batería

AVISO

Las baterías desprenden gases explosivos, contienen ácido corrosivo y suministran una corriente eléctrica suficientemente alta para producir lesiones graves.

Durante el procedimiento de carga, tome siempre las siguientes precauciones:

- Antes de cargar la batería, desconéctela y desmóntela del vehículo. Si cargara la batería con los cables conectados, podría dañar el sistema eléctrico del vehículo.
- Cerciórese de que los cables del cargador de baterías estén bien conectados a los terminales de la batería, ANTES de poner en funcionamiento el cargador. No mueva los cables mientras el cargador está funcionando.
- Mientras está cargando, protéjase los ojos o evite inclinarse sobre la batería, y mantenga bien ventilada la zona alrededor de la parte superior de la misma.
- Mantenga las lámparas no protegidas lejos de la batería (las baterías desprenden hidrógeno inflamable durante y después de la carga).
- La batería estará cargada suficientemente cuando el indicador del estado se vuelva VERDE. Cuando se termine la carga, desconecte el cargador ANTES de quitar los cables de los terminales de la batería.

Nota: *Tenga en cuenta que las baterías tardan más en cargarse cuando están en ambientes fríos.*

Después de cargar la batería, déjela en reposo durante una hora ANTES de conectarla al vehículo. Durante ese plazo los gases explosivos se dispersarán, reduciendo al mínimo el riesgo de incendio o explosión.

CUIDADO DE LOS NEUMATICOS

AVISO

LOS NEUMATICOS DEFECTUOSOS SON PELIGROSOS. No conduzca si uno de los neumáticos está dañado, excesivamente desgastado o inflado a una presión incorrecta.

Conduzca siempre teniendo en cuenta el estado de los neumáticos, e inspeccione regularmente la banda de rodadura y los flancos en busca de deformación (protuberancias), cortes o desgaste.

La forma en que conduce afecta mucho la duración y seguridad de sus neumáticos. Para su propio beneficio, practique buenas costumbres de conducción:

- Observe los límites de velocidad señalados en la carretera
- Evite arrancar, frenar y girar repentinamente
- Evite pasar sobre baches y objetos en la carretera
- Cuando estacione, evite golpear un neumático contra el bordillo o subirlo al mismo

Precaución: Si fuera posible, proteja los neumáticos contra la contaminación con aceite, grasa, combustible y otros líquidos para automóviles.

AVISO

En caso de atascarse su vehículo:

- **Evite girar el neumático. Las fuerzas creadas por el giro rápido de un neumático pueden averiar y dañar la estructura del mismo.**
- **No exceda nunca del límite de 50 km/h indicado por el velocímetro**
- **No permita que nadie se ponga cerca o directamente detrás de un neumático que pueda girar.**

Presiones de los neumáticos

La correcta presión de los neumáticos prolonga su vida útil y brinda una mayor comodidad de marcha, economía de combustible y maniobrabilidad.

Los neumáticos bajos de presión se desgastan más rápidamente, pueden afectar gravemente la maniobrabilidad y consumo de combustible del vehículo, y son más propensos a fallar. Los neumáticos altos de presión endurecen la marcha, se desgastan desigualmente y son más propensos a fallar.

Las presiones de inflado de los neumáticos se deben comprobar al menos una vez por semana para el uso normal en carretera, y DIARIAMENTE si el vehículo se conduce fuera de carretera.

Compruebe las presiones (incluso la rueda de repuesto) cuando los neumáticos están fríos. Tenga en cuenta que con sólo 5 km de marcha los neumáticos se calientan a una temperatura capaz de afectar su presión de inflado.

La presión aumenta de forma natural en neumáticos calientes; si fuera necesario comprobar los neumáticos cuando están calientes (habiendo circulado con el vehículo un rato), las presiones habrán aumentado hasta en 0,4 bares. En este caso, no desinfle NUNCA los neumáticos para ajustarlos a las presiones en frío recomendadas.

AVISO

Si el vehículo ha estado estacionado al sol o se ha usado en temperaturas ambiente elevadas, NO reduzca la presión de los neumáticos; en lugar de eso ponga el vehículo a la sombra y deje que los neumáticos se enfríen antes de comprobarlos.

Las presiones recomendadas para neumáticos fríos se indican en **LLANTAS Y NEUMATICOS, 368**.

AVISO

Un neumático caliente a la presión de inflado en frío recomendada, o bajo la misma, está peligrosamente bajo de presión.

Desgaste de los neumáticos

Los neumáticos montados de origen tienen indicadores del desgaste moldeados en el dibujo de la banda de rodadura. Cuando la banda de rodadura esté desgastada a 1,6 mm de profundidad, empiezan a aparecer los indicadores en la superficie del dibujo, produciendo el efecto de una franja de goma continua que atraviesa el ancho del neumático.

H5677G

Es IMPRESCINDIBLE que se cambie el neumático en cuanto aparezca la banda indicadora, o la profundidad del dibujo de la banda de rodadura alcance el límite mínimo permitido por la legislación.

La profundidad del dibujo de la banda de rodadura debe comprobarse periódicamente (en cada servicio de mantenimiento, o con más frecuencia).

Nota: *Después del uso fuera de carretera, asegúrese de que los neumáticos no presentan deformaciones y protuberancias, ni que esté al descubierto la estructura de capas o cuerdas.*

AVISO

Cambie siempre los neumáticos antes de que la banda de rodadura alcance una profundidad de sólo 1,6 mm. NO conduzca con neumáticos desgastados hasta este límite; la seguridad del vehículo y de sus ocupantes será adversamente afectado.

Después de marchar fuera de carretera, examine los neumáticos en busca de protuberancias, cortes, deformaciones o el descubrimiento de la estructura de capas/cuerdas.

Neumáticos pinchados

Por más cuidadosamente que conduzca, no podrá eludir la posibilidad de un pinchazo. Su vehículo equipa neumáticos sin cámara, que no suelen perder el aire después de penetrar un objeto afilado en su carcasa, siempre que el mismo quede metido en el neumático.

No obstante, si siente una repentina vibración o perturbación de la rodadura mientras conduce, o sospecha que un neumático o el vehículo ha sido dañado, reduzca inmediatamente la velocidad. Conduzca despacio, evitando frenar o maniobrar bruscamente, hasta que alcance una zona segura alejada del tráfico. Esto puede dañar el neumático desinflado aun más, pero su seguridad es más importante.

Pare el vehículo y examine los neumáticos en busca de daño. Si uno de los neumáticos está bajo de presión o dañado, desmonte esa rueda y sustitúyala por la de repuesto. Si no logra identificar la causa, haga remolcar el vehículo al taller mecánico o neumatiquero más próximo para su inspección.

Un pinchazo con el tiempo hace que el neumático pierda presión, por eso es importante comprobar la presión de los neumáticos con frecuencia. Los neumáticos pinchados o dañados deben repararse permanentemente o cambiarse con la mayor brevedad posible. ¡NO CONDUZCA CON UN NEUMATICO PINCHADO!

Válvulas

Mantenga las tapas de válvulas firmemente apretadas; impiden la entrada de suciedad en la válvula. Cuando compruebe la presión de los neumáticos, examine la válvula en busca de fugas (preste atención al siseo que revela su presencia).

Neumáticos de recambio

Las llantas y neumáticos son seleccionados de acuerdo con las características de marcha del vehículo. Para mayor seguridad, compruebe SIEMPRE que los neumáticos de recambio cumplan con las especificaciones de origen (vea **LLANTAS Y NEUMATICOS, 368**) y que la inscripción de carga y velocidad indicada en su flanco es igual a la del equipo de origen. Para más información o ayuda, consulte a su concesionario/servicio autorizado Land Rover.

AVISO

Monte SIEMPRE neumáticos radiales de la misma marca y tipo, adelante y atrás. NO monte neumáticos de capas cruzadas, ni intercambie los neumáticos delanteros y traseros.

Su vehículo está provisto de llantas que NO aceptan neumáticos con cámaras. NO monte un neumático con cámara.

NO cambie las llantas por las de ningún otro tipo que no sean recambios Land Rover originales. Las llantas y los neumáticos están proyectados para uso tanto en carretera como fuera de ella, y ejercen una influencia muy importante sobre la maniobrabilidad del vehículo. No deben montarse otras ruedas que no satisfagan las especificaciones del equipo de origen.

Antes de usar ruedas y neumáticos de recambio, encargue siempre su equilibrado (excepto la rueda de repuesto temporal).

NO conduzca nunca el vehículo si los neumáticos están muy desgastados, cortados o dañados, o si la presión de inflado es incorrecta.

Los neumáticos incorrectamente inflados se desgastan con rapidez, y pueden afectar seriamente la seguridad y la maniobrabilidad del vehículo.

Neumáticos direccionales*

Los neumáticos direccionales son de mayor beneficio cuando giran hacia adelante, es decir, cuando el vehículo avanza. Mejoran la adherencia en agua profunda, sin perder su capacidad de rodar silenciosamente.

Si se monta un neumático al revés pierde estos beneficios, y la única forma de restablecerlos es desmontar y montar el neumático correctamente en la llanta, de modo que gire en la dirección indicada en el flanco.

La ilustración siguiente representa unos típicos indicadores de sentido.

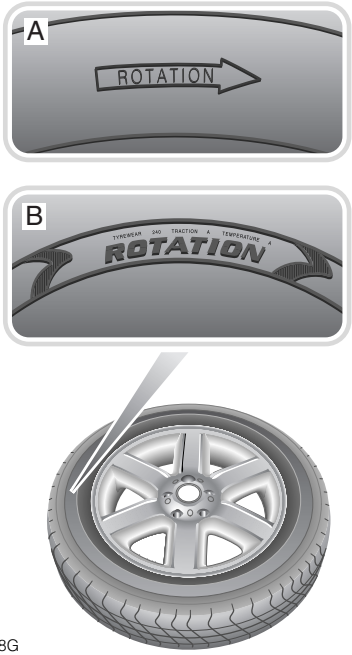

H5678G

CADENAS PARA NIEVE

Las cadenas para nieve aprobadas por Land Rover están diseñadas para usar en carreteras pavimentadas sólo en condiciones de nieve extremas, y no se recomiendan para la marcha fuera de carretera. Si fuera necesario montar cadenas para nieve en su vehículo, observe SIEMPRE las recomendaciones siguientes:

- **Ruedas delanteras:** Las cadenas para nieve sólo pueden montarse en las ruedas delanteras de vehículos provistos de llantas de 17 o 18 pulgadas.
- **Ruedas traseras:** NO se deben montar cadenas para nieve en las ruedas traseras de ningún vehículo.
- NO monte cadenas para nieve en la rueda de repuesto temporal.
- Use SOLAMENTE cadenas para nieve homologadas por Land Rover. Las mismas fueron proyectadas para su vehículo, y eliminan todo riesgo de daño a otros componentes. Las cadenas para nieve homologadas son provistas exclusivamente por concesionarios/servicios autorizados Land Rover.
- Siga siempre las instrucciones de montaje y tensado de las cadenas, y las recomendaciones sobre límites de velocidad recomendados para las diversas condiciones de la carretera. No exceda NUNCA de los 50 km/h.
- Las cadenas para nieve SOLO deben montarse por pares.
- Evite el daño de los neumáticos, desmontando las cadenas en cuanto la carretera esté libre de nieve.
- En ciertas condiciones de marcha tal vez convenga desactivar el DSC para maximizar la tracción.

AVISO

NO coloque cadenas para nieve no homologadas; eso podría dañar los neumáticos, llantas, suspensión y componentes de frenos, y podría resultar en el daño de la carrocería del vehículo.

SISTEMA DE VIGILANCIA DE PRESION EN LOS NEUMATICOS*

Su vehículo puede equipar un Sistema de Vigilancia de la Presión en los Neumáticos (TPMS), el cual vigila la presión en cada neumático, incluso un neumático de repuesto de tamaño normal. Los neumáticos de repuesto temporales carecen de sensor, y por consiguiente no son vigilados.

AVISO

El Sistema de Vigilancia de la Presión en los Neumáticos NO elimina la necesidad de comprobar la presión de los neumáticos manualmente. Compruebe la presión en los neumáticos regularmente con un manómetro. Si no mantiene sus neumáticos debidamente inflados, éstos pueden fallar y causar la pérdida de control del vehículo y lesiones corporales.

El Sistema de Vigilancia de la Presión en Neumáticos NO puede detectar daños en los neumáticos. Examine el estado de sus neumáticos con regularidad, especialmente si conduce el vehículo fuera de carretera.

Funcionamiento del TPMS

El sistema vigila la presión en los neumáticos por medio de un sensor montado en cada rueda, y de un receptor alojado en el vehículo. El sensor se comunica con el receptor por medio de señales de radiofrecuencia (RF).

Proporciona dos niveles de aviso cuando la presión baja de ciertos niveles preestablecidos.

El aviso inicial consiste en la iluminación de una luz de aviso amarilla situada en el cuadro de instrumentos, y de la visualización de un mensaje asociado en el centro de mensajes*. Si aparece un aviso, hay que comprobar la presión y regularla al nivel correcto. Si los avisos se repiten con frecuencia, hay que identificar y remediar la causa.

H5679SPA

El aviso secundario comprende la iluminación de una luz roja de aviso adicional en el cuadro de instrumentos, o la visualización de un mensaje asociado en el centro de mensajes*. Un aviso secundario requiere la inmediata identificación de la causa de la pérdida de presión, y su reparación.

Si fuera necesario montar la rueda de repuesto en el vehículo, el sistema empieza automáticamente a vigilar su presión. En cambio, si la rueda de repuesto es de tipo temporal, la luz de aviso amarilla se ilumina al cabo de diez minutos de marcha sobre 25 km/h. Además, un mensaje asociado aparece en el centro de mensajes* para indicar dónde está montada la rueda de repuesto, y que su presión no está siendo vigilada.

Los avisos secundarios siguen funcionando como antes.

Las luces y mensajes de aviso* indican si existe una avería en el sistema, o si el vehículo lleva más de una rueda NO equipada con un sensor.

Presiones de los neumáticos

La presión en cada neumático depende de varios factores, vea **Presiones de los neumáticos, 301**.

Carga del vehículo

La presión de los neumáticos debe regularse según las condiciones de carga del vehículo, vea **ETIQUETA DE PRESION DE NEUMATICOS, 28**. Una vez hecho esto, hay que cambiar el estado del TPMS para que corresponda con las nuevas condiciones.

La luz de aviso en el botón del TPMS indica dicho estado; se ilumina si la carga es ligera, y se apaga si la carga es pesada o se remolca.

Por ejemplo, si ha usado el vehículo en modo de carga ligera y desea usarlo para remolcar o transportar una carga pesada, regule la presión de los neumáticos en consecuencia, vea **Pesos del vehículo, 238**, **LLANTAS Y NEUMATICOS, 368**.

Entonces cambie el estado del TPMS. Con el interruptor de encendido en posición "II" y el motor PARADO, pulse el botón del TPMS durante por lo menos cuatro segundos.

La luz de aviso se apaga y el centro de mensajes* visualiza "CONTROL PRESION NEUMAT ESTABLEC PARA MUCHA CARGA", para indicar que el sistema ha cambiado al modo de carga pesada.

Nota: *El cambio de un modo a otro sólo se consigue con el interruptor de encendido en posición "II" y el motor PARADO.*

Cambio de los neumáticos

Se recomienda que siempre encargue la atención de sus neumáticos a un Concesionario Land Rover o a un técnico cualificado.

A fin de evitar que se dañe el sensor del TPMS, los neumáticos deben desmontarse y montarse en la rueda de una forma especial, evitando el contacto entre el talón del neumático y el sensor.

Para desmontar el sensor de una rueda, desenrosque la tuerca de sujeción de la válvula.

Hay que cambiar la junta, arandela, tuerca, obús y tapón de la válvula cada vez que cambie un neumático.

AVISO

Cada vez que afloje la tuerca del vástago de válvula, cambie su junta, arandela y tuerca. Reponga los sensores y tuercas con el par correcto y el perfil asociado.

Nota: *Cuando monte un sensor nuevo en el vehículo, será registrado por el sistema cuando el vehículo marche sobre 25 km/h por espacio de 10 minutos, aproximadamente.*

Neumáticos de recambio

Los neumáticos pueden afectar el funcionamiento del Sistema de Vigilancia de Presión en los Neumáticos. Cambie siempre los neumáticos de acuerdo con las recomendaciones, vea **LLANTAS Y NEUMATICOS, 368**.

LAVADO DEL VEHICULO

H5680G

Precaución: Algunos de los sistemas de limpieza de alta presión tienen potencia suficiente para penetrar por las juntas de ventanas o puertas y dañar las tiras de goma y los mecanismos de cierre. No dirija el chorro de agua directamente hacia la toma de aire del motor, las tomas de aire del calefactor, juntas de la carrocería y del techo solar, ni tampoco hacia ninguno de los componentes que puedan dañarse fácilmente.

Antes de usar un producto de limpieza o lavado de coches, lea los avisos relacionados con su empleo.

Lave su vehículo frecuentemente con una esponja y abundante agua fría o tibia que contenga champú para coches. Enjuague y seque con una gamuza.

- No use agua caliente.
- No use jabones detergentes o líquido para lavar platos.
- En tiempo caluroso, no lave el vehículo bajo la luz solar directa.

Eliminación de manchas de alquitrán

Utilice aguarrás para quitar manchas de alquitrán y de grasa difíciles de desprender de la pintura. A continuación lave inmediatamente con agua jabonosa para eliminar todo resto de aguarrás.

Mantenimiento de bajos de la carrocería

Los materiales corrosivos usados para quitar la nieve y el hielo, y para controlar el polvo, pueden acumularse en los bajos de la carrocería. Si no se quitan estos materiales, puede acelerarse el proceso de oxidación. Use una manguera para lavar regularmente los bajos de la carrocería con agua, prestando especial atención a la limpieza meticulosa de las zonas en que suele acumularse el barro y otras basuras.

Asimismo después de conducir fuera de carretera, deplazarse por lodazales o vadear agua salada, use una manguera para lavar los bajos de la carrocería y otras partes expuestas del vehículo.

Cuando use una manguera, no dirija el chorro hacia la toma de aire del motor, situada en la aleta delantera derecha (mirando desde la posición del conductor), o hacia los conductos de entrada de aire del calefactor, o a través de las aberturas de las ruedas contra los componentes de los frenos, o hacia las juntas de las puertas, ventanillas o techo solar, por donde pudiera penetrar el agua.

Si se detecta daño o corrosión en la zona debajo de la carrocería, encargue la revisión del vehículo a un concesionario/servicio autorizado en la primera oportunidad.

Protección de la carrocería

Después del lavado, inspeccione la pintura para ver si se ha dañado. Todo desconchón, rotura o rayado profundo de la pintura debe repararse inmediatamente. El metal desnudo de oxida rápidamente, y con el tiempo puede requerir una reparación costosa. Algunos de los paneles exteriores de su vehículo están hechos de aluminio, un metal menos atacado por la corrosión que el acero. No obstante, si se daña hay que repararlo inmediatamente. Los desconchones y rayado pueden repararse con los materiales de retoque provistos por su concesionario/servicio autorizado. Las zonas extensamente dañadas deben ser reparadas profesionalmente de inmediato.

Pulimentación

Proteja de vez en cuando la superficie pintada con un compuesto de pulimentación aprobado, que contenga las siguientes propiedades:

- Abrasivos muy suaves que eliminen la contaminación superficial sin quitar o dañar la pintura.
- Compuestos de relleno que tapan y disimulan las rayas.
- Cera que forme una capa protectora entre la pintura y la intemperie.

Precaución: NO aplique cera para coches a las zonas no pintadas de las molduras del parachoques; el pulimentador puede incrustarse en el acabado rugoso.

Cristales y retrovisores

Limpie la luneta con un paño blando para no dañar los elementos térmicos. NO raspe el cristal ni use líquido de limpieza abrasivo.

El cristal de los espejos es particularmente susceptible de ser dañado. Lave con agua jabonosa. NO use compuestos de limpieza abrasivos ni rasquetas metálicas para quitar el hielo.

LIMPIEZA DEL INTERIOR

AVISO

Antes de usar un producto de limpieza o lavado de coches, lea los avisos relacionados con su empleo.

PRODUCTOS RECOMENDADOS PARA EL CUIDADO DEL COCHE	
Producto para limpiar salpicaderos (aerosol de 300 ml)	STC4683
Producto para limpiar tela (Aerosol de 300 ml)	STC4685
Kit para limpiar cuero	BAC500490
Producto para quitar insectos (Aerosol de 300 ml)	STC4686
Limpiacristales (Aerosol de 300 ml)	STC4681
Producto para limpiar parachoques (Aerosol de 300 ml)	STC4679
Descongelador (Aerosol de 300 ml)	STC4677
Descongelador (Difusor de gatillo de 500 ml)	STC4676
Lavacristales (Botella de 250 ml)	STC4672
Lavacristales (Botella de 500 ml)	STC4687
Limpiador de llantas de aleación (Difusor de gatillo de 500 ml)	STC4675
Wash "n" Wax (Botella de 300 ml)	STC4680
Abrillantador de cera (Botella de 300 ml)	STC4682

Materiales de plástico

Limpie las superficies de plástico o revestidas de tela con agua tibia y jabón no detergente, y frótelas con un paño limpio.

AVISO

NO pula los componentes del salpicadero; por motivos de seguridad deben conservar sus propiedades no reflectantes.

Cuero

Land Rover recomienda que el cuero sea limpiado y protegido al menos cada seis meses, pero quizá hasta cada uno a dos meses en vehículos de gran recorrido o mantenidos en un ambiente hostil.

A este efecto Land Rover recomienda y aprueba el kit para limpiar cuero BAC500490. Use siguiendo las instrucciones impresas en la etiqueta.

Precaución: Algunos materiales/tejidos son propensos a "transferir colorante", lo cual puede causar la descoloración afeadora de cueros de color más claro. Hay que limpiar y reproteger las zonas afectadas cuanto antes.

NO limpie el cuero con productos químicos o materiales abrasivos. No aplique nunca al cuero gasolina, aguarrás mineral, alcohol, detergentes, líquido lavaplatos, productos de limpieza doméstica, solventes o lustres/cremas para muebles. Aunque estos productos inicialmente den resultados impresionantes, su empleo causará el rápido deterioro del cuero e invalidará la garantía.

Moqueta y tejidos

Limpie con un producto para limpiar tapicerías de nylon diluido; pruebe primero sobre una zona oculta.

Cuadro de instrumentos, reloj y autorradio

Limpie con un paño seco solamente. NO use líquidos o pulverizadores de limpieza.

Cinturones de seguridad

Extienda los cinturones y límpielos con agua tibia y un jabón no detergente. Deje que los cinturones se sequen con el aire ambiente, y no los retraiga hasta que estén completamente secos.

Tapas de módulos de airbag

Para evitar que se dañe el SRS de airbags, limpie la tapa central del volante de dirección y la zona del salpicadero que contiene el airbag del acompañante SOLO con moderación, usando un paño húmedo y un producto para limpiar tapicería.

NO permita que estas zonas se inunden de líquido, y NO use gasolina, detergentes, ceras ni pulimentadores de muebles.

NUMERO DE IDENTIFICACION DEL VEHICULO (VIN)

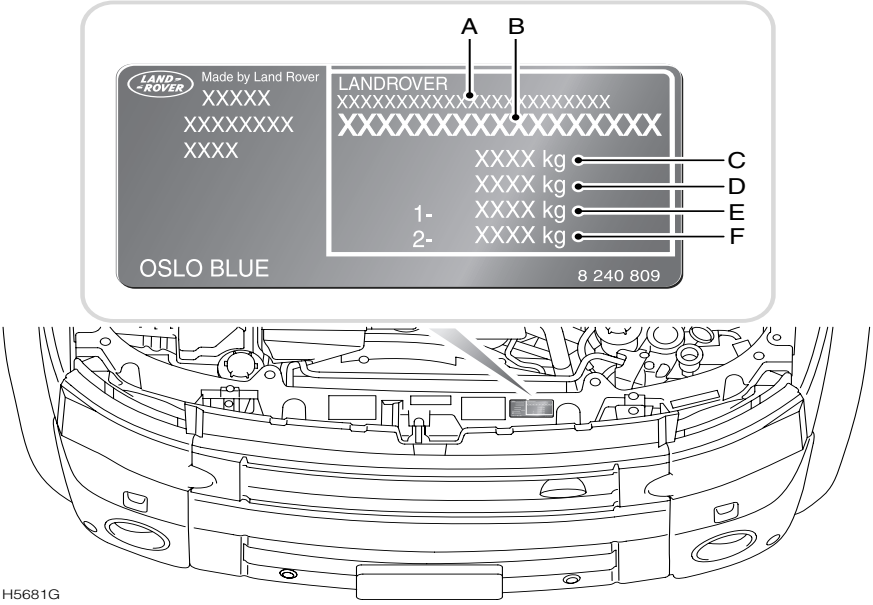

A. Contraseña de homologación (cuando proceda)

B. Número de identificación del vehículo (VIN)

C. Peso máximo del vehículo (cuando proceda)

D. Peso máximo con remolque (cuando proceda)

E. Carga máxima sobre el eje delantero (cuando proceda)

F. Carga máxima sobre el eje trasero (cuando proceda)

Si necesitara comunicarse con un Concesionario/Servicio Autorizado Land Rover, es posible que éste le pida el Número de Identificación del Vehículo (VIN).

El VIN (y los pesos máximos recomendados) están estampados en una chapa remachada a la parte superior de la plataforma de enganche del capó (este VIN debe ser igual al VIN anotado en la Cédula de Servicio).

Además, para disuadir a los ladrones de coches y ayudar a la policía, el VIN se estampa en una chapa visible a través de la parte inferior izquierda del parabrisas, y también en la carrocería del vehículo (en la superficie delantera de la torreta derecha de la suspensión delantera).

RECAMBIOS Y ACCESORIOS

AVISO

El montaje de recambios y accesorios no homologados, o la realización de modificaciones no aprobadas, puede ser peligroso y afectar a la seguridad del vehículo y de sus ocupantes, así como anular las condiciones de su garantía.

Su vehículo fue proyectado, construido y probado para hacer frente a una serie de condiciones de marcha fuera de carretera, algunas de las cuales pueden imponer las demandas más rigurosas posibles sobre los sistemas y componentes de control. Por este motivo, para garantizar la fiabilidad, la seguridad y las prestaciones continuadas de su vehículo, hay que montar recambios y accesorios que hayan sido desarrollados y probados de conformidad con normas tan rigurosas como aquéllas aplicadas a los componentes de origen.

Para aumentar las impresionantes prestaciones del vehículo, se ofrece la gama completa de recambios y accesorios homologada por Land Rover, que permiten al vehículo cumplir una gran variedad de funciones, realzándolo y protegiéndolo durante la ejecución de las diversas tareas a que puede ser destinado.

Los recambios Land Rover son los únicos recambios fabricados con arreglo a las especificaciones de los equipos de origen, y cuentan con la aprobación de los proyectistas de Land Rover; esto significa que cada uno de los recambios y accesorios ha sido rigurosamente sometido a prueba por el mismo equipo técnico que diseñó y fabricó el vehículo y, por tanto, puede ser garantizado por un plazo de doce meses sin límite de kilometraje.

El concesionario/servicio autorizado Land Rover tiene a disposición de sus clientes una lista completa y descripción de todos los accesorios.

Equipo eléctrico

AVISO

Es sumamente peligroso montar o cambiar piezas o accesorios, cuya instalación requiera desmontar partes del equipo eléctrico o del sistema de combustible, o hacer modificaciones a los mismos.

Antes de montar un accesorio, consulte SIEMPRE a un concesionario/servicio autorizado Land Rover.

El montaje de recambios y accesorios de calidad inferior puede resultar peligroso y podría poner en peligro la seguridad del vehículo y de sus ocupantes, además de anular la garantía del vehículo.

Antes de montar un recambio o accesorio, consulte siempre a un concesionario/servicio autorizado Land Rover para que le aconseje sobre la homologación, idoneidad, instalación y utilización del mismo.

Servicio postventa

El servicio postventa es importantísimo, tanto en el Reino Unido como en el resto del mundo. En el Reino Unido hay más de 100 Concesionarios/Servicios Autorizados Land Rover, todos ellos enlazados por una red de ordenadores para que puedan hacer rápidamente los pedidos de recambios y accesorios.

Además, con la red de concesionarios existente en más de 100 países de todo el mundo, Land Rover está en situación de prestar apoyo a su vehículo dondequiera que usted vaya.

Conducción en el extranjero

En ciertos países es ilegal montar piezas no conformes a las especificaciones del fabricante del vehículo.

Los propietarios deben asegurarse de que todo accesorio o pieza que se monte en el vehículo mientras viajan por el extranjero cumple también con los requisitos legales de su propio país.

Emergencia en carretera

Cambio de ruedas

JUEGO DE HERRAMIENTAS 315
NEUMATICOS PINCHADOS 317
DESMONTAJE DE LA RUEDA DE REPUESTO 319
CAMBIO DE UNA RUEDA 322
TUERCAS ANTIRROBO PARA RUEDAS . . .330

Arranque de emergencia

PUESTA EN MARCHA DE UN MOTOR CON BATERIA DESCARGADA 331

Fusibles

FUSIBLES 333

Cambio de bombillas

CAMBIO DE BOMBILLAS 343
FARO 345
GRUPO OPTICO TRASERO 351
LUZ DE MATRICULA 353
LUZ DE POSICION LATERAL 354
LUCES ANTINIEBLA DELANTERAS 354
LUCES DE PUERTA/ESTRIBO/HUECO PARA LOS PIES* 355
LUCES DE CORTESIA* 356
LUZ DEL PORTON TRASERO 356
LUZ PARA LECTURA DE MAPAS 357
LUZ DEL ESPEJO DE CORTESIA* 357