Si la elevación del vehículo sobre una pendiente es inevitable, ponga los calzos del lado cuesta abajo de las dos ruedas opuestas.

Los calzos de rueda se guardan en el kit de herramientas, donde se indica en **JUEGO DE HERRAMIENTAS, 315**.

DESMONTAJE DE LA RUEDA DE REPUESTO

Rueda de repuesto

Desmonte siempre la rueda de repuesto antes de elevar el vehículo con el gato.

AVISO

Las ruedas son muy pesadas. Maniobre la rueda de repuesto con cuidado.

Nota: *Antes de desmontar la rueda de repuesto del vehículo, preste atención a la posición en que estaba guardada, porque deberá instalar la rueda desmontada del vehículo en esa misma posición.*

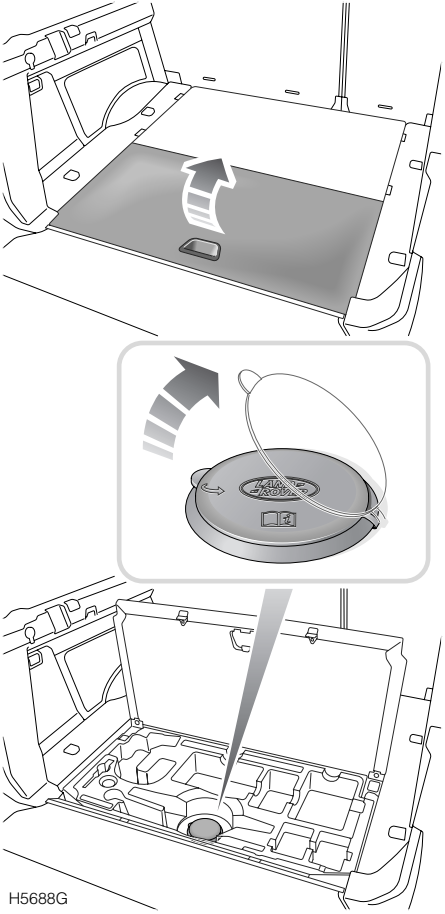

Acceso a la rueda de repuesto: vehículo de cinco asientos

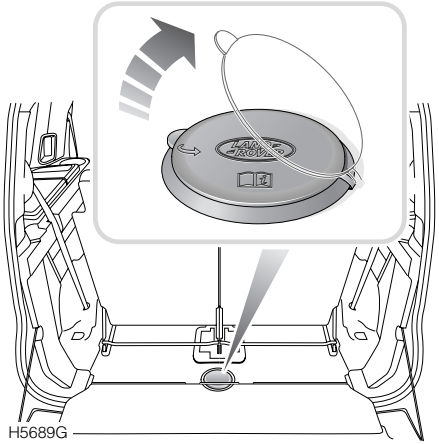

Acceso a la rueda de repuesto: vehículo de siete asientos

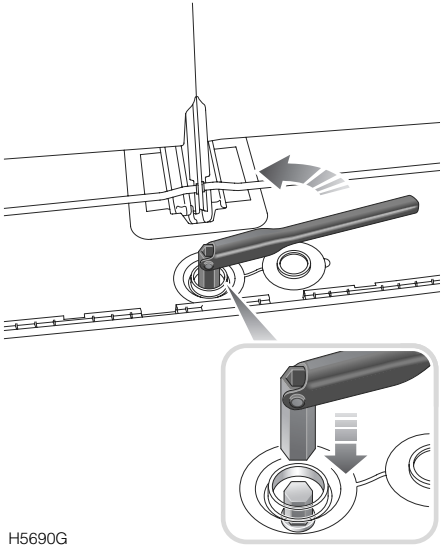

Con el portón trasero abierto:

1. Levante la escotilla de acceso al mecanismo de la rueda de repuesto en el espacio trasero de equipaje.

   En vehículos de 5 asientos, retire el gato de la bandeja portaherramientas.

2. Levante la tapa de bloqueo circular que cubre la tuerca de sujeción de la rueda de repuesto.

3. Conecte el berbiquí para tuercas de rueda a la tuerca del torno de elevación de la rueda de repuesto, y gírelo en sentido antihorario para bajar la rueda.

Precaución: El mecanismo fue diseñado para ser accionado con el berbiquí para tuercas de rueda. NO use herramientas motorizadas para accionar el cabrestante de la rueda de repuesto.

Cuando la rueda alcance el suelo, siga girando la manivela hasta aflojar el cable.

No intente girar el torno más allá del tope físico.

Nota: *En vehículos de 7 asientos, la tuerca del torno para elevar la rueda está bastante cerca de la parte posterior de los asientos traseros en posición vertical.*

Para superar esto, acople el berbiquí para tuercas de rueda a la tuerca del torno de elevación de la rueda, gírelo en el sentido deseado hasta topar, vuelque la manivela al otro lado de la tuerca y siga girando.

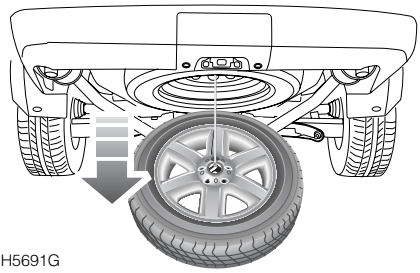

H5691G

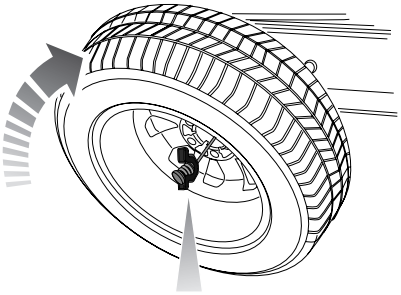

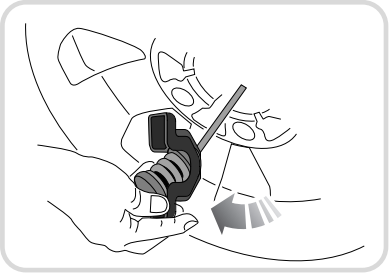

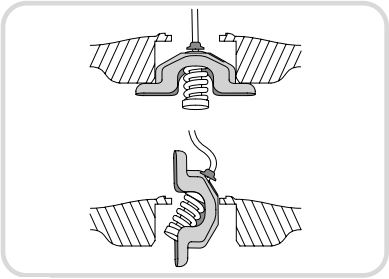

H5909G

4. Sostenga el cable e incline el tetón de elevación hasta que logre levantarlo a través del agujero en la rueda, tal como se indica arriba.