FARO

El faro contiene cinco luces, y hay que desmontar la unidad completamente del vehículo para cambiar una de sus bombillas.

AVISO

No intente cambiar ninguna de las bombillas con el alumbrado encendido. Si acaba de apagar el alumbrado, deje que las bombillas se enfríen.

Desmontaje del faro

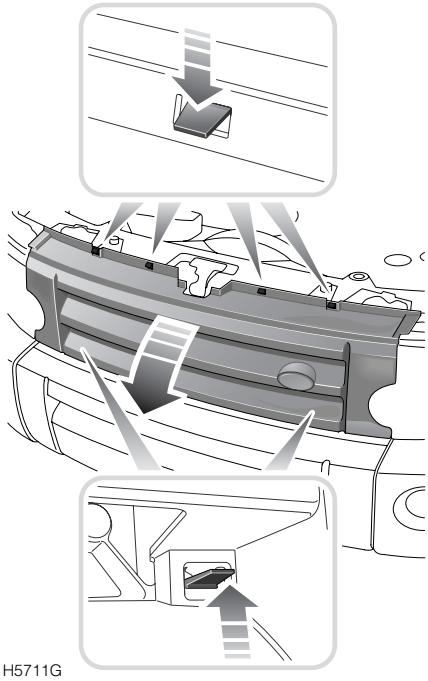

1. Quite la rejilla presionando hacia abajo las cuatro grapas superiores, y hacia arriba las dos superiores, que sujetan la rejilla a la carrocería del vehículo. Levante la parrilla hasta separarla del vehículo, y póngala en un lugar seguro.

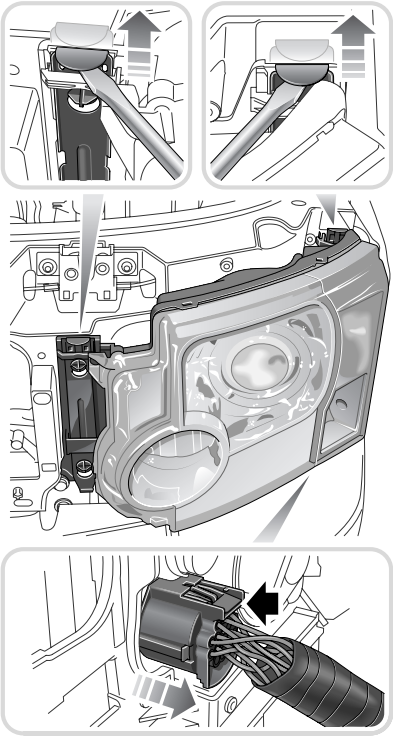

H5712G

2. Haga palanca cuidadosamente para levantar las dos barras de bloqueo.
3. Desconecte el enchufe del cableado de la parte posterior de la unidad, y desmonte la unidad del vehículo. Colóquelo boca abajo sobre una superficie plana cubierta de un material blando, a fin de impedir que se dañe el cristal.
4. Reponga la rejilla, alineando las grapas superiores e inferiores con sus respectivas ranuras, y metiéndolas a presión. Asegúrese de que las grapas estén bien encajadas, y que sujeten la rejilla.

Acceso a las bombillas

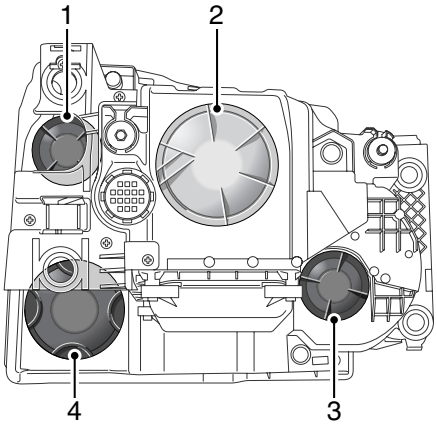

H5713G

Las cinco bombillas en el faro, accesibles bajo tapones abovedados, son:

1. Intermitente de dirección
2. Luz de cruce/xenón
3. Luces de carretera
4. Luz de posición y luz de viraje*/luz fija de alumbrado en curvas

Vea **Bombillas de recambio, 343**.

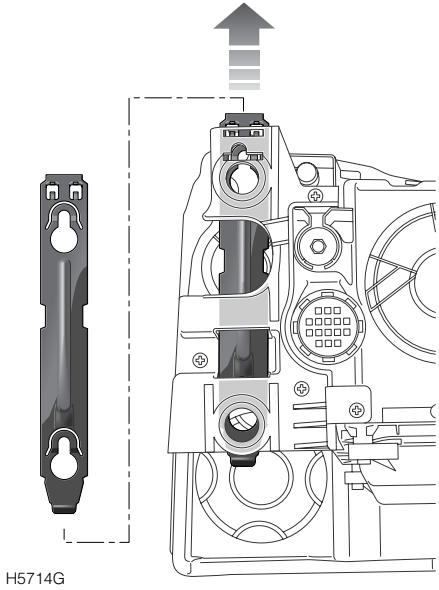

Nota: *Para acceder a la luz intermitente de dirección, hay que desmontar completamente la corredera de bloqueo del faro.*

Para cambiar la bombilla de luz de carretera o de cruce (Halógeno solamente)

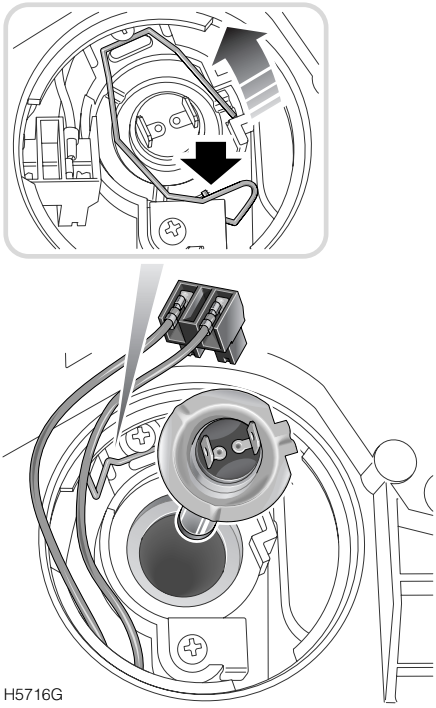

Luces de carretera

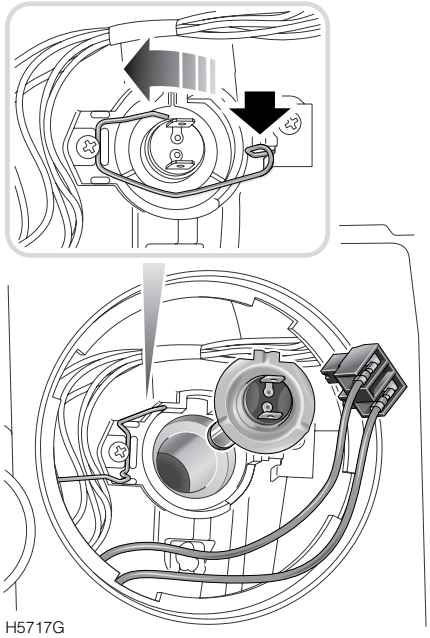

Luces de cruce.

1. Gire y desmonte el tapón abovedado.
2. Tire del conector eléctrico para desconectarlo.
3. Desconecte el fiador elástico que sujeta la bombilla en su sitio, y extraiga la bombilla.
4. Introduzca la bombilla nueva y repita el procedimiento anterior en orden inverso. Cuando reponga el tapón, alinee las flechas en el tapón y en el cuerpo de la unidad.

Nota: *Después de cambiar la bombilla de carretera o de cruce, hay que encargar la alineación de los faros a un Concesionario/Servicio Autorizado Land Rover.*

Para cambiar una bombilla de Xenón

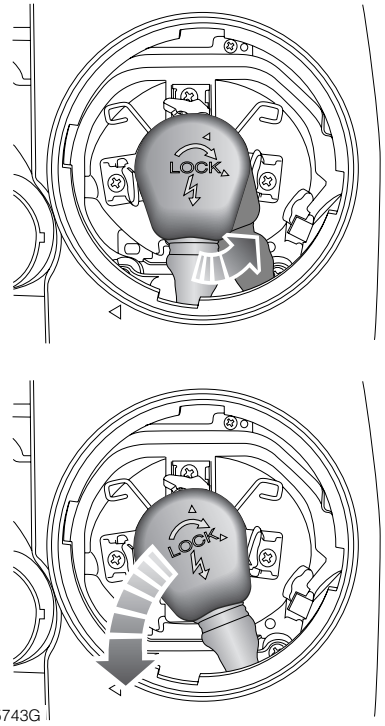

1. Gire y desmonte el tapón abovedado.
2. Gire el tapón del conector en sentido antihorario para desengancharlo. Tire de él para separarlo de la bombilla.

Nota: *Después de cambiar la bombilla de carretera o de cruce, hay que encargar la alineación de los faros a un Concesionario/Servicio Autorizado Land Rover.*

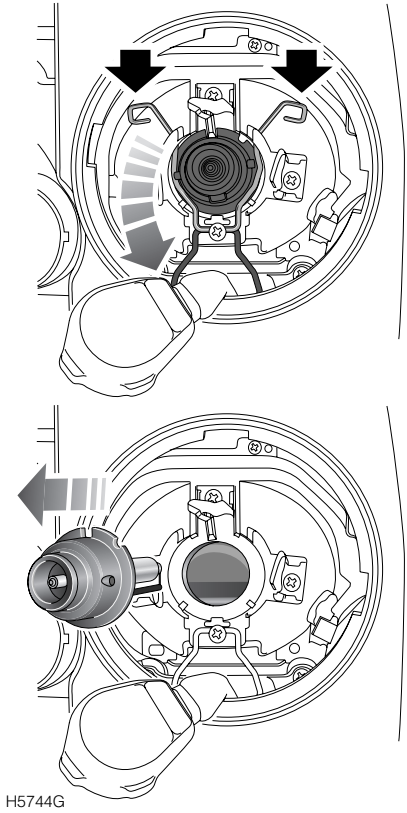

1. Desconecte el fiador elástico que sujeta la bombilla en su sitio, y extraiga la bombilla.
2. Introduzca la bombilla nueva y repita el procedimiento anterior en orden inverso. Cuando reponga el tapón, asegúrese de que sus tetones estén en contacto con la base de la bombilla.

Cambio de la bombilla de una luz de viraje/fija de alumbrado en curvas*

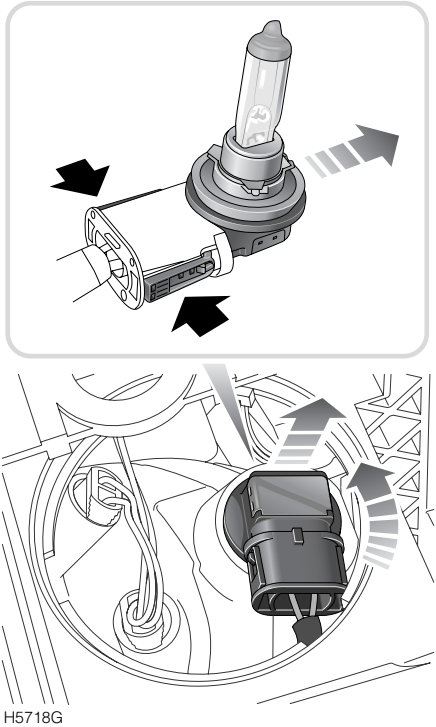

1. Gire y desmonte el tapón abovedado.
2. Tire de la bombilla para sacarla con el conector eléctrico.
3. Para soltar la bombilla, apriete los costados del conector eléctrico.
4. Introduzca la bombilla nueva y repita el procedimiento anterior en orden inverso.

   Cuando reponga el tapón, alinee las flechas en el tapón y en el cuerpo de la unidad.

Cambio de bombillas

Cambio de la bombilla de una luz de posición delantera

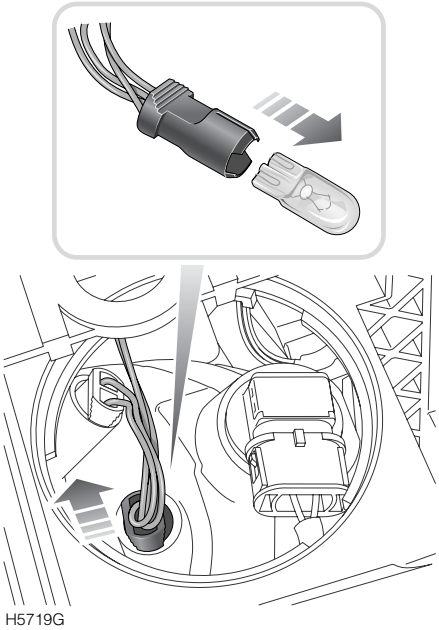

1. Gire y desmonte el tapón abovedado.
2. Tire de la bombilla para sacarla con el conector eléctrico.
3. Tire de la bombilla para sacarla del conector eléctrico.
4. Introduzca la bombilla nueva y repita el procedimiento anterior en orden inverso.

   Cuando reponga el tapón, alinee las flechas en el tapón y en el cuerpo de la unidad.

Cambio de la bombilla de una luz intermitente delantera

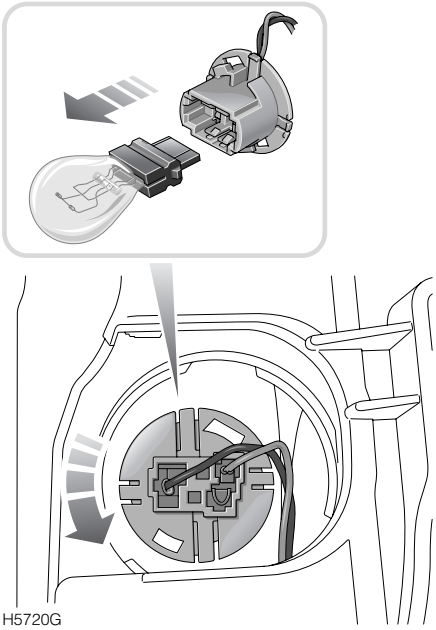

1. Gire y desmonte el tapón abovedado.
2. Tire de la bombilla para sacarla con el conector eléctrico.
3. Tire de la bombilla para sacarla del conector eléctrico.
4. Introduzca la bombilla nueva y repita el procedimiento anterior en orden inverso.

   Cuando reponga el tapón, alinee las flechas en el tapón y en el cuerpo de la unidad.