CAMBIO DE UNA RUEDA

Colocación del gato (suspensión neumática): lado derecho

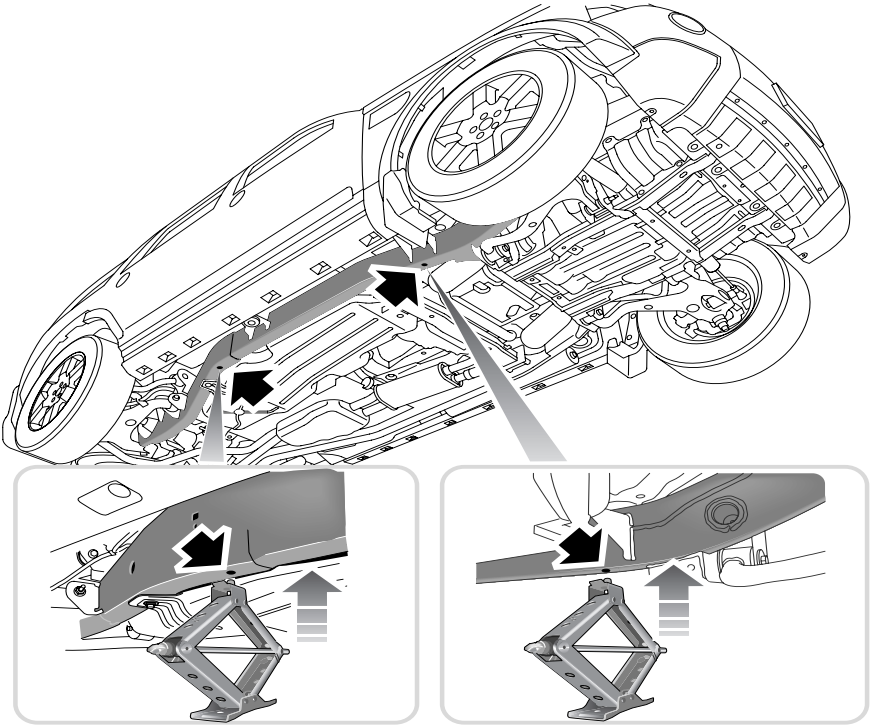

H5693G

Nota: *Antes de poner el gato debajo del vehículo, asegúrese de que la suspensión neumática esté regulada al perfil de Fuera de carretera.*

AVISO

No trabaje NUNCA debajo del vehículo confiando en el gato como único medio de soporte. El gato sólo está destinado al cambio de las ruedas.

Desmonte siempre la rueda de repuesto antes de elevar el vehículo con el gato.

AVISO

Siempre:

- **Apoye el gato sobre un suelo firme y llano.**
- **Posicione el gato al lado del vehículo, alineado con el punto de elevación pertinente.**
- **Eleve el gato hasta que la espiga en la cabeza del gato encaje en un agujero practicado en el larguero del chasís, donde se indica en las ilustraciones.**

Colocación del gato (suspensión neumática): lado izquierdo

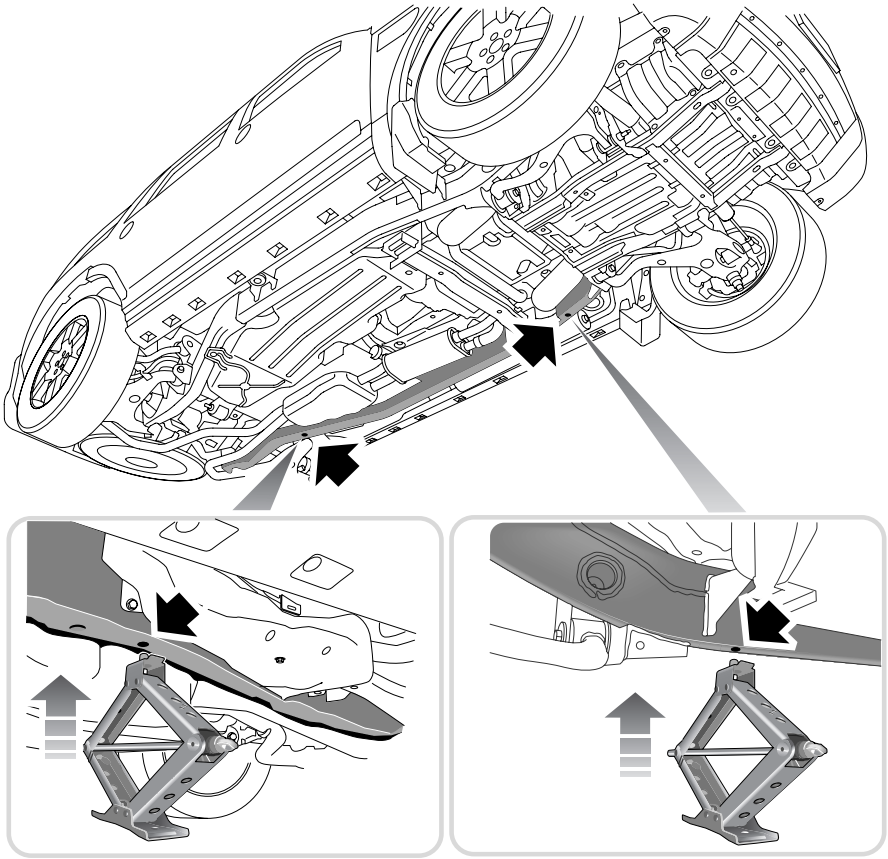

H5694G

AVISO

Use SIEMPRE la palanca completa de dos piezas del gato durante toda la operación, a fin de reducir al mínimo toda posibilidad de daño o lesión accidental.

AVISO

Levante el vehículo apoyando el gato SOLO contra los puntos de apoyo descritos, pues de lo contrario pueden ocasionarse daños al vehículo.

Uso del gato (suspensión neumática)

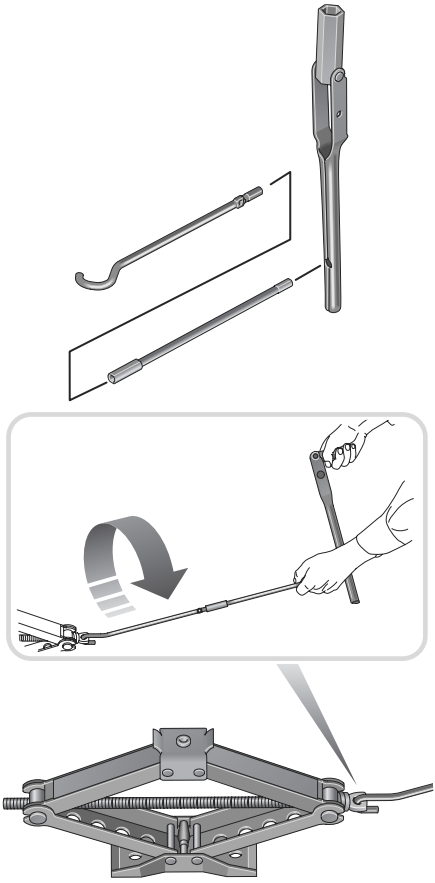

Antes de elevar el vehículo, use el berbiquí para aflojar las tuercas de rueda media vuelta en sentido antihorario.

Enganche la palanca de accionamiento en el gato. Acople el berbiquí para tuercas de rueda al extremo de la manivela.

Gire la manivela del gato en sentido horario para elevar la plataforma del gato hasta encajarla en el punto de apoyo. Asegúrese de que la base del gato esté en pleno contacto con la superficie de la calzada.

Colocación del gato (suspensión de muelles helicoidales)

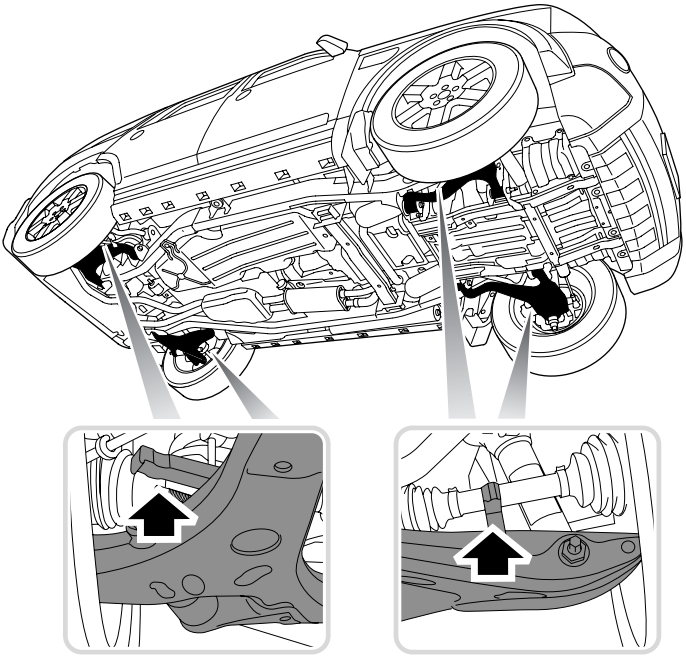

H6343G

AVISO

No trabaje NUNCA debajo del vehículo confiando en el gato como único medio de soporte. El gato sólo está destinado al cambio de las ruedas.

Desmonte siempre la rueda de repuesto antes de elevar el vehículo con el gato.

Siempre:

- **Apoye el gato sobre un suelo firme y llano.**
- **Posicione el gato al lado del vehículo, alineado con el punto de elevación pertinente.**
- **Eleve el gato hasta encajar firmemente el apoyo de su cabeza en el punto de elevación del brazo de la suspensión.**

AVISO

No intente elevar el vehículo acoplando el gato a un punto ajeno a los puntos de elevación indicados arriba.

Debido a las características de la suspensión neumática, no se puede elevar la rueda hasta separarla del suelo con el gato apoyado contra los bajos del chasís.

Uso del gato (suspensión de muelles helicoidales)

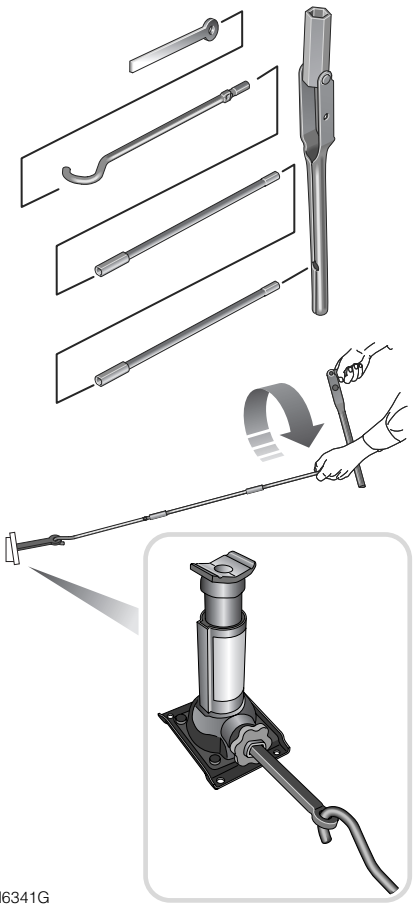
H6341G

Antes de elevar el vehículo, use el berbiquí para aflojar las tuercas de rueda media vuelta en sentido antihorario.

Enganche la palanca de accionamiento en el gato, valiéndose del adaptador. Acople el berbiquí para tuercas de rueda al extremo de la manivela.

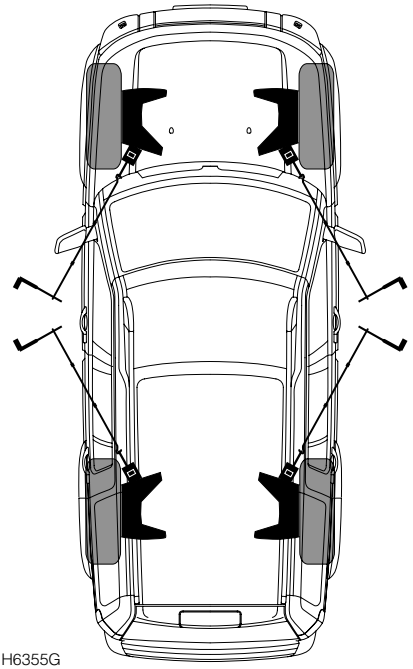
H6355G

Posicione el gato debajo del brazo de suspensión pertinente.

Gire la manivela del gato en sentido horario para elevar la plataforma del gato hasta encajarla en el punto de apoyo. Vea **Colocación del gato (suspensión de muelles helicoidales)**. Asegúrese de que la base del gato esté en pleno contacto con la superficie de la calzada.

Cambio de una rueda

Desmonte siempre la rueda de repuesto antes de elevar el vehículo con el gato.

1. Levante el vehículo hasta separar el neumático del suelo.
2. Quite las tuercas de rueda y póngalas en un lugar seguro para que no se extravíen.
3. Desmonte la rueda.

   Nota: *NO dañe la superficie estética de la llanta, depositándola boca abajo sobre la calzada.*
4. En el caso de llantas de aleación, aplique un compuesto antiagarrotamiento al agujero central de la rueda. Esto reduce al mínimo la tendencia a adherirse la rueda a su agujero central.

   Evite la contaminación de los componentes de frenos o las superficies de contacto planas de la rueda con un compuesto.

   Si en caso de emergencia no fuera posible cumplir este tratamiento; monte la rueda de repuesto por el momento, pero desmóntela y cumpla el tratamiento en la primera oportunidad que se presente.
5. Monte la rueda de repuesto con el obús de válvula dirigido hacia el exterior, y apriete las tuercas de la rueda ligeramente, asegurándose de que están firmemente asentadas. NO apriete a fondo mientras el neumático está levantado del suelo. Vea **Neumáticos direccionales*, 303**.

AVISO

Cuando monte una rueda, asegúrese de que las superficies de contacto del cubo y de la llanta estén limpias y libres de corrosión o compuesto antiagarrotador. Toda acumulación de polvo o corrosión puede dar lugar al aflojamiento de las tuercas.

6. Asegúrese de que el espacio debajo y alrededor del vehículo esté libre de obstrucciones, entonces baje el vehículo y retire el gato y los calzos para ruedas.
7. Apriete las tuercas de rueda a fondo en orden alterno, hasta que todas estén apretadas. NO LAS SOBREAPRIETE, pisando el berbiquí con el pie o conectándole barras de extensión, ya que ello podría forzar demasiado las tuercas de la rueda. Compruebe cuanto antes el par de apriete de las tuercas (vea **LLANTAS Y NEUMATICOS, 368**).
8. Usando una herramienta de aristas romas, presione ligeramente y desmonte la parte trasera del tapacubo central de la rueda reemplazada. Presionando con la mano solamente, monte el tapacubo central en la rueda recién montada. Devuelva las herramientas, calzos, gato y la rueda desmontada en sus respectivas posiciones de alojamiento.
9. NO OLVIDE cambiar a "H" (gama ALTA) antes de conducir.
10. Por último, compruebe la presión de los neumáticos cuanto antes (vea **LLANTAS Y NEUMATICOS, 368**).

Nota: *Durante la elevación con el gato, el sistema de suspensión neumática puede asumir automáticamente el estado de "interrupción", vea* ***Inmovilización de la suspensión, 228****.*

Rueda de repuesto provisional*

AVISO

Cuando use la rueda de repuesto provisional, observe las siguientes precauciones:

- **CONDUZCA CON CUIDADO; el neumático de la rueda de repuesto temporal es más pequeño, y se debe inflar a una presión más alta que un neumático común. Reduce la suavidad de marcha y la tracción en ciertas calzadas. Si conduce fuera de carretera, habiendo montado una rueda de repuesto temporal, conduzca con mayor cautela.**
- **La rueda de repuesto temporal es de uso TEMPORAL solamente. Hay que sustituirla por una llanta y neumático de tamaño normal LO MAS PRONTO POSIBLE.**
- **El vehículo sólo debe llevar montada UNA SOLA rueda de repuesto temporal a la vez.**
- **NO conduzca a más de 80 km/h.**
- **El neumático de la rueda de repuesto temporal debe inflarse a la presión indicada en la tabla de presiones de neumáticos, vea LLANTAS Y NEUMATICOS, 368.**
- **La vida útil de la rueda de repuesto temporal es más breve que la de un neumático común. Reemplace el neumático por uno del mismo tipo y especificación.**
- **No se admite el montaje de cadenas para nieve en la rueda de repuesto temporal.**

Alojamiento de la rueda sustituida

AVISO

NO aloje la rueda mientras el vehículo esté elevado con el gato.

1. Coloque la rueda debajo de la parte trasera del vehículo, de modo que la superficie estética esté cara arriba.
2. Introduzca el tetón de elevación a través de la abertura de la rueda, y encájelo en su sitio.
3. Levante la rueda con el mecanismo del torno de elevación.

   El mecanismo fue diseñado para ser accionado con el berbiquí para tuercas de rueda. NO use herramientas motorizadas para accionar el cabrestante de la rueda de repuesto.
4. Siga girando hasta que el mecanismo "resbale". Esto es confirmado por una clara reacción física en el berbiquí para tuercas de rueda, y un sonido audible.
5. Compruebe que la rueda ha vuelto a la misma posición que ocupaba la rueda de repuesto anteriormente. Si tiene alguna duda, afloje el torno ligeramente y repita el paso anterior.

AVISO

La rueda debe estar firmemente retenida en su sitio por el mecanismo del torno, o podrá aflojarse.

6. Reponga la tapa de bloqueo circular sobre la tuerca del torno para elevación de la rueda. Ya que la parte inferior de esta tapa está expuesta a las mismas condiciones que la parte inferior del vehículo, asegúrese de que esté firmemente colocada.
7. Devuelva las herramientas a su alojamiento. En vehículos de 7 asientos, asegúrese de que las correas estén correctamente colocadas alrededor del juego de herramientas.

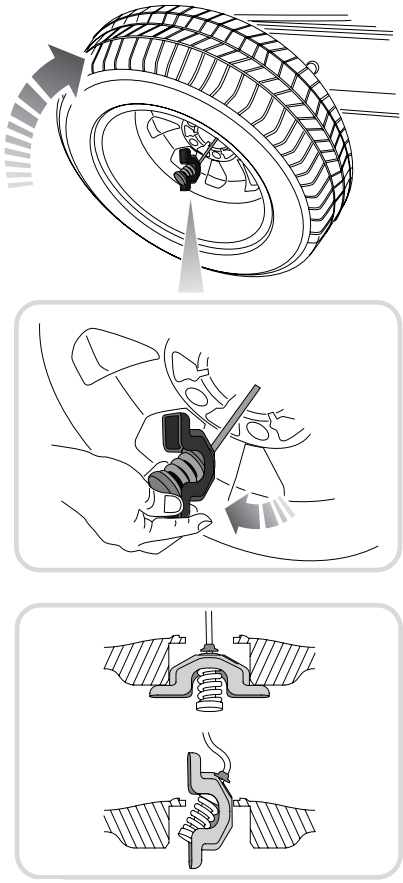

H5909G

Nota: *Si por algún motivo decide no montar la rueda de repuesto debajo del vehículo, enrolle el cable en el torno para elevación de la rueda como sigue.*

Posicione el nivel del tetón de elevación en el cable, y enrolle el cable con el torno de la rueda hasta que el mecanismo "resbale".