Remontage du phare

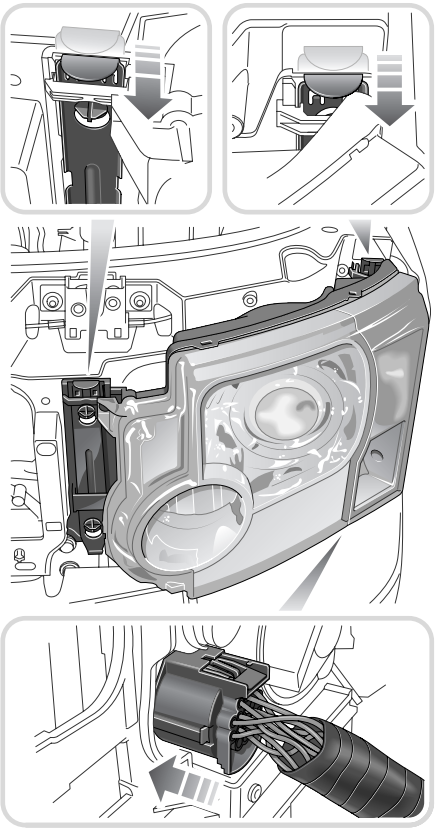

H5722G

1. Rebrancher la fiche de câblage.
2. Positionner l'ensemble.
3. Pousser les deux glissières de blocage vers le bas.
4. Reposer la calandre.

FEU ARRIERE

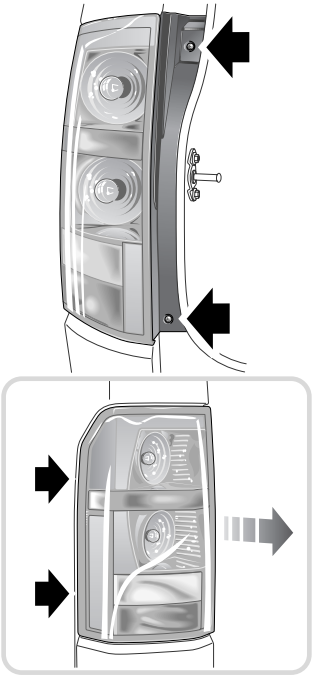

H5723G

Note : *Si des protections de lampe en accessoire sont installées, les enlever en consultant les instructions séparées pour les accessoires.*

Le feu arrière contient cinq lampes et il est nécessaire de retirer l'ensemble du véhicule pour pouvoir remplacer n'importe laquelle des ampoules.

Enlèvement du feu arrière

1. Le hayon étant ouvert, enlever deux vis du bord de l'ensemble, près de l'ouverture de la porte arrière.
2. Tirer l'ensemble hors du véhicule.

3. Débrancher la fiche multibroches et sortir l'ensemble du véhicule. Le poser sur une surface plane couverte de tissu doux pour ne pas endommager la glace du phare.

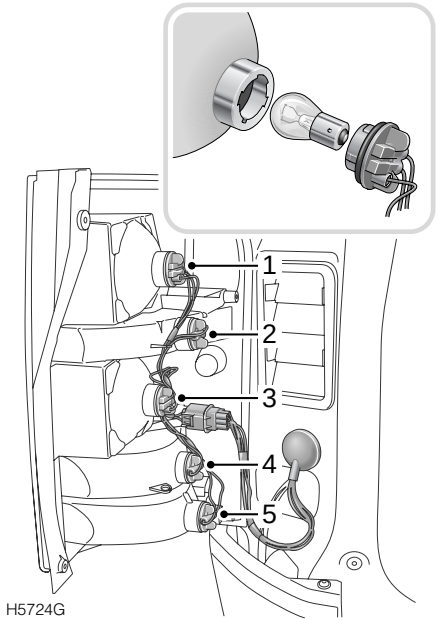

Il est possible à présent d'atteindre chaque ampoule en faisant tourner le capuchon de la connexion électrique pour l'enlever. Voir **Ampoules de rechange, 337**.

1. Feu stop/arrière
2. Clignotant
3. Feu arrière
4. Feu de recul
5. Feu antibrouillard arrière

Note : *Le feu arrière (3) comporte une ampoule à deux filaments identique à celle du feu stop / arrière (1).*

Remontage du feu arrière

1. Rebrancher la fiche multibroches.
2. Engager les deux goujons de l'ensemble dans les douilles à l'extérieur de la face de montage.
3. Insérer les deux vis sur le côté de l'ensemble, près de l'ouverture de porte, et les serrer.
4. Contrôler que toutes les ampoules fonctionnent.