DIMENSIONS

Suspension pneumatique

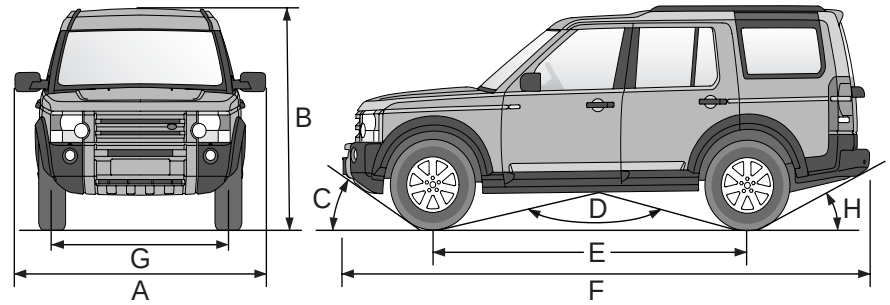

H5737G

A	Largeur totale	2191 mm	86,26 in.
	Largeur totale (rétroviseurs repliés)	2009 mm	79,09 in.
B	Hauteur totale - Hauteur d'accès - Hauteur standard - Hauteur tout-terrain	 1837 mm 1887 mm 1942 mm	 72,32 in. 74,29 in. 76,46 in.
C	Angle d'attaque (au poids en ordre de marche CEE et hauteur tout-terrain)	37,2°	
D	Angle de dévers (au poids CEE en ordre de marche et hauteur tout-terrain)	124,2°	
E	Empattement	2885 mm	113,6 in.
F	Longueur totale	4848 mm	190,9 in.
	Longueur totale (y compris crochet d'attelage - jusqu'au centre de la rotule de remorquage)	4913 mm	193,4 in.
G	Voie :		
	- Avant	1605 mm	63,2 in.
	- Arrière	1612,5 mm	63,5 in.

H	Angle de sortie sans crochet de remorquage (au poids en ordre de marche CEE et hauteur tout-terrain)	29,6°	
	Angle de sortie avec crochet d'attelage (au poids en ordre de marche CEE): - Hauteur d'assiette standard - Hauteur d'assiette tout-terrain	 15,7° 18,5°	
	Profondeur de passage à gué - Hauteur standard - Hauteur tout-terrain	 600 mm 700 mm	 24 in. 28 in.
	Garde au sol minimum (hauteur tout-terrain)	240 mm	9,44 in.
	Pente maximum, flèche vers le haut / le bas - Fonctionnement continu - Passage	 35° 45°	

Suspension à ressorts hélicoïdaux

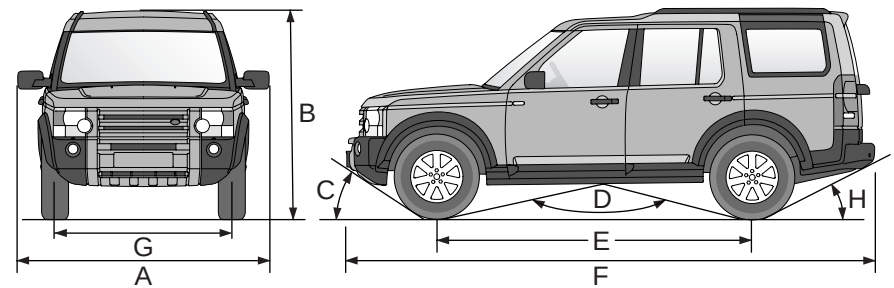

H5737G

A	Largeur totale	2191 mm	86,26 in.
	Largeur totale (rétroviseurs repliés)	2009 mm	79,09 in.
B	Hauteur totale	1887 mm	74,29 in.
C	Angle d'attaque (au poids en ordre de marche CEE)	32,2°	
D	Angle de dévers (au poids en ordre de marche CEE)	157,2°	
E	Empattement	2885 mm	113,6 in.
F	Longueur totale	4848 mm	190,9 in.
	Longueur totale (y compris crochet d'attelage - jusqu'au centre de la rotule de remorquage)	4913 mm	193,4 in.
G	Voie :		
	- Avant	1605 mm	63,2 in.
	- Arrière	1612,5 mm	63,5 in.
H	Angle de sortie sans crochet d'attelage (au poids en ordre de marche CEE)	24,9°	
	Angle de sortie avec crochet d'attelage (au poids en ordre de marche CEE)	15,7°	
	Profondeur de passage à gué	600 mm	24 in.
	Garde au sol minimum (hauteur tout-terrain)	240 mm	7,3 in.
	Pente maximum, flèche vers le haut / le bas - Fonctionnement continu - Passage	 35° 45°	