DIMENSIONS DE BARRE DE REMORQUAGE A PLAQUE A HAUTEURS MULTIPLES

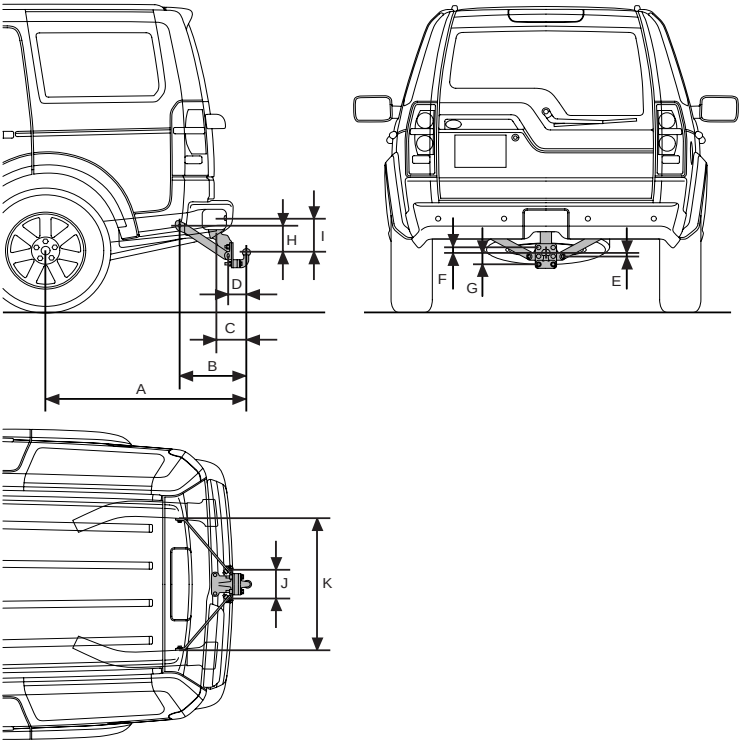

A	Centre de roue à centre de rotule de crochet de remorquage (horizontal)	1210 mm	47,64 in.
B	Centre des points de fixation extérieurs au centre de la rotule du crochet de remorquage (horizontal)	403,6 mm	15,89 in.
C	Axe de symétrie du rayon d'extrémité de fente à "baïonnette" du boîtier au centre de la rotule du crochet de remorquage (horizontal)	192,4 mm	7,57 in.
D	Centre des points intérieurs de fixation au centre de la rotule du crochet de remorquage (horizontal)	108 mm	4,25 in.
E	Centre des points intérieurs de fixation au centre de la rotule du crochet de remorquage (vertical)	20 mm	0,79 in.
F	Centre du boulon de la plaque supérieure de la rotule au centre de la rotule du crochet de remorquage (vertical)	36 mm	1,42 in.

G	Centre du boulon de la plaque inférieure de la rotule au centre de la rotule du crochet de remorquage (vertical)	70 mm	2,76 in.
H	Centre des points de fixation extérieurs au centre de la rotule du crochet de remorquage (horizontal)	167,3 mm	6,59 in.
I	Axe de symétrie du rayon d'extrémité de fente à "baïonnette" du boîtier au centre de la rotule du crochet de remorquage (vertical)	174,3 mm	6,86 in.
J	Distance entre centres des points de fixation intérieurs	180,5 mm	7,10 in.
K	Distance entre centres des points de fixation extérieurs	822,5 mm	32,38 in.