ACCESSORIES

WARNING

Accessories which are not properly fitted can be dangerous. Read the instructions carefully prior to fitting. Whilst fitting, comply with the instructions at all times. If in doubt, contact your nearest Land Rover dealer.

ACHTUNG!

Nicht sachgemäß montiertes Zubehör kann gefährlich sein. Lesen Sie die Montageanleitung sorgfältig, bevor Sie das Teil montieren. Halten Sie sich bei der Montage an die Anleitung. Bei Unsicherheiten wenden Sie sich bitte an Ihren Land Rover Händler.

AVERTISSEMENT

Les accessoires qui ne sont pas correctement montés risquent d'être dangereux. Veuillez lire soigneusement les instructions avant d'effectuer la pose. Respectez toujours les instructions en cours de pose. En cas de doute, consultez votre concessionnaire Land Rover local.

AVVERTENZA

Gli accessori non sistemati come previsto possono essere pericolosi. Leggere attentamente le istruzioni prima del fissaggio. Durante il montaggio seguire sempre le relative istruzioni. In caso di dubbio rivolgersi al più vicino concessionario della Land Rover.

ADVERTÉNCIA!

Os Acessórios que não são montados adequadamente podem ser perigosos. Leia as instruções cuidadosamente antes de montar. Durante a montagem, obedeça as instruções todo o tempo. Se tiver alguma dúvida, contacte o Concessionário LandRover mais próximo.

AVISO

Aquellos accesorios que no hayan sido ajustados debidamente pueden resultar peligrosos. Lea las instrucciones detenidamente antes de iniciar el montaje. Durante el motaje siga las instrucciones en todo momento. En caso de duda póngase en contacto con su Concesionario de Land Rover.

WAARSCHUWING

Accesoires die niet op de juiste wijze zijn gemonteerd kunnen gevaar opleveren. Lees zorgvuldig de instructies alvorens met de montage te beginnen. Houd u tijdens de montage te allen tijde aan de instructies. Neem bij twijfel contact op met de dichtstbijzijnde Land Rover dealer.

ΠΡΟΕΙΔΟΠΟΙΗΣΗ

Τα προαιρετικά εξαρτήματα που δεν έχουν τοποθετηθεί σωστά μπορεί να είναι επικίνδυνα. Διαβάστε τις οδηγίες πριν προχωρήσετε στην τοποθέτησή τους. Κατά την τοποθέτησή, τηρείτε συνεχώς τις οδηγίες. Αν έχετε οποιαδήποτε αμφιβολία, επικοινωήστε με τον πλησιέστερο αντιπρόσωπο της.

注意

正しく取り付けられていない備品があると、事故の原因になります。取付ける前にこのマニュアルをよくお読みください。取付けの際は必ずこのマニュアルにある指示に従ってください。何か不明な点がありましたら、お近くのランド・ローバー社のディーラーまでお問い合わせください。

ВНИМАНИЕ!

Неправильно установленные дополнительные принадлежности могут представлять опасность. Перед началом установки внимательно ознакомьтесь с инструкциями. В ходе установки строго соблюдайте инструкции. В случае возникновения каких-либо сомнений обращайтесь к ближайшему дилеру компании Land Rover.

警告!

附件安装不当会很危险。请在安装前仔细阅读说明。在安装时，请始终遵照说明进行操作。如有疑问，请与您最近的 Land Rover 经销商联系。

FITTING INSTRUCTION
Driving Lamp Kit

EINBAUANLEITUNG
Fahrscheinwerfersatz

INSTRUCTION DE MONTAGE
Kit de phares-route

ISTRUZIONI PER L'USO
Corredo fari di guida

INSTRUCCIONES DE MONTAJE
Kit de faros de conducción

INSTRUÇOES DE MONTAGEM
Kit de Faróis de Condução

MONTAGEHANDLEIDING
Verstralerset

Место Инструкция
дение Комплект лампы

取付用マニュアル
ドライビング ランプ キット

DEFENDER

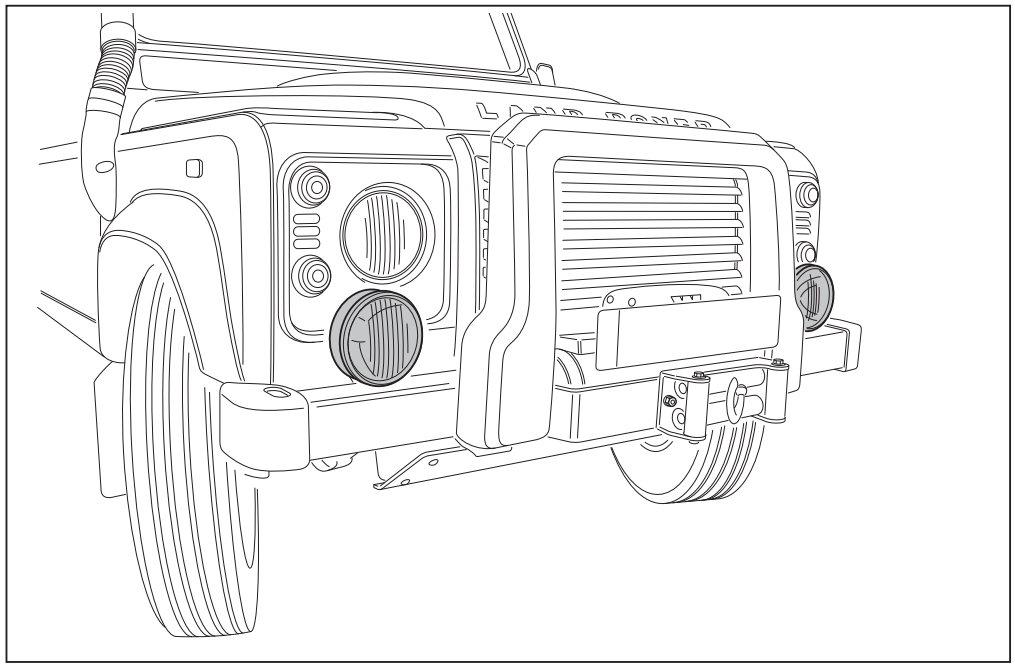

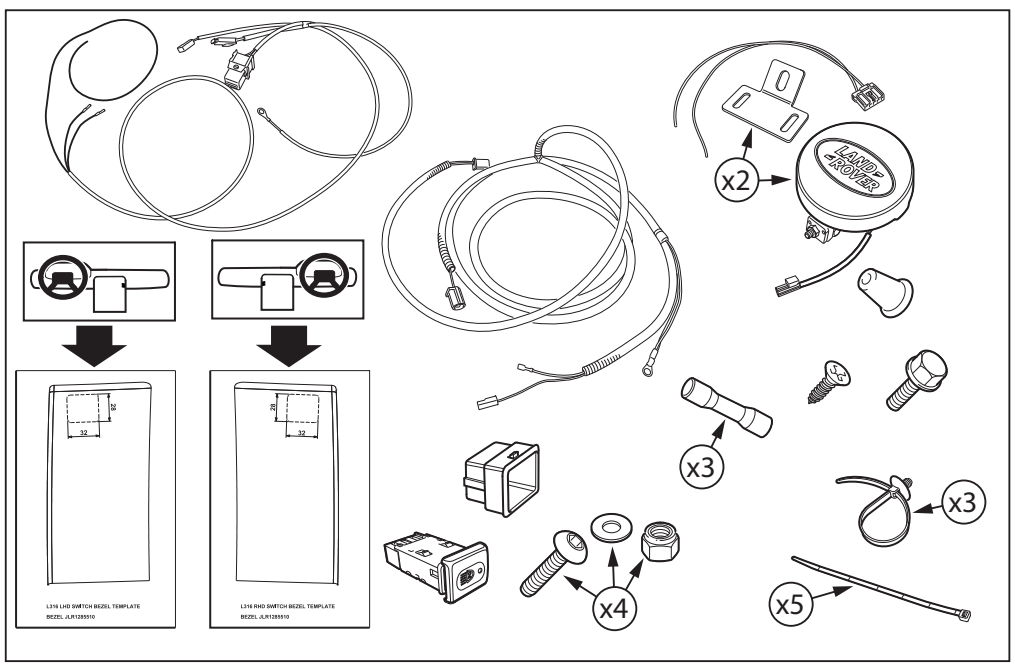

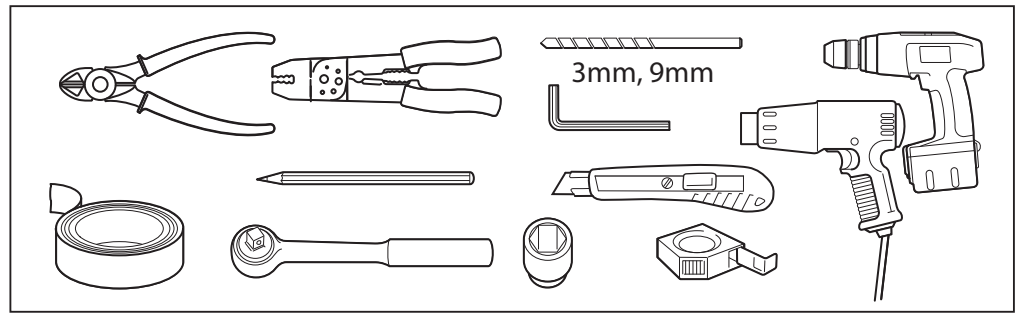

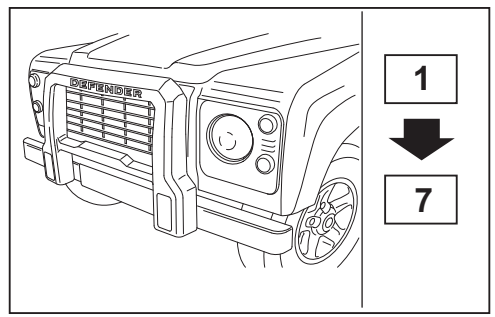

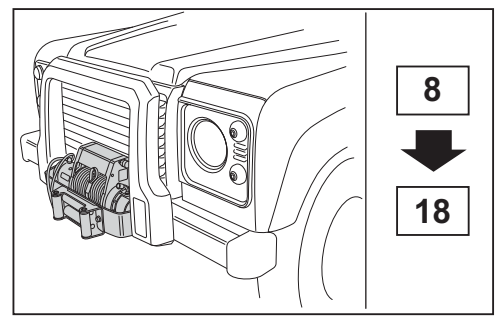

GB	The following instructions are valid for both sides of the vehicle.
D	Folgende Anweisungen gelten für beide Fahrzeugseiten.
F	Les instructions suivantes sont applicables aux deux côtés du véhicule.
I	Les istruzioni seguenti sono valide per entrambe le fiancate della Vettura.
E	Las siguientes instrucciones son válidas para ambos lados del vehiculo.
P	As instruções a seguir aplicam-se a ambos os lados do veículo.
NL	De volgende instructies zijn van toepassing op beide zijden van de auto.
GR	Οι ακόλουθες οδηγίες ισχύουν και για τίς δύο πλευρές του οχήματος
日	次の取付け方法は車の両サイドに適用できます。

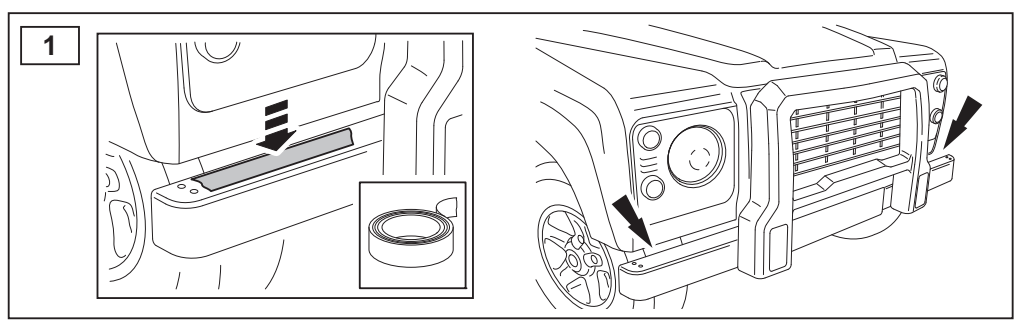

2

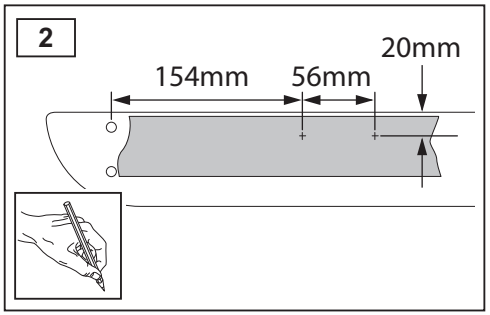

3

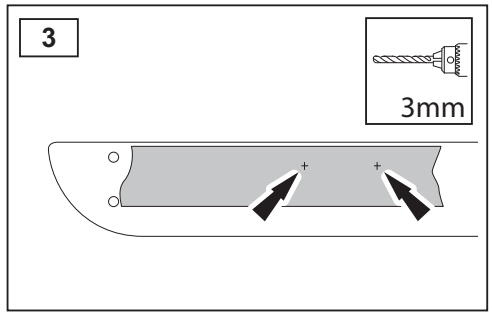

4

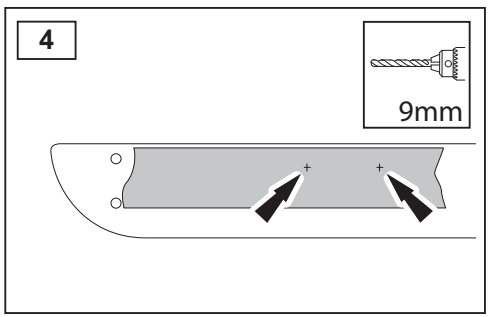

5

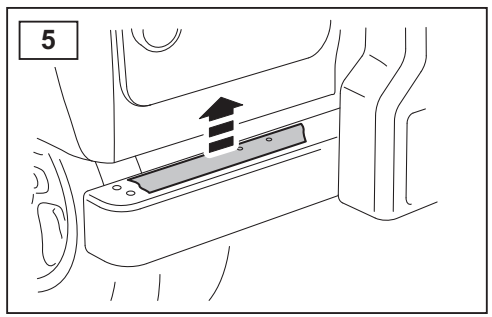

6

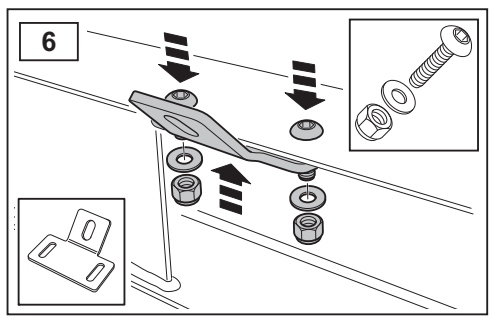

7

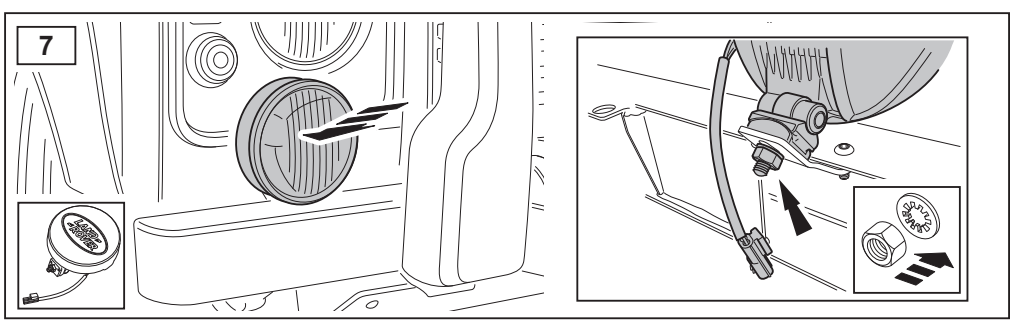

8

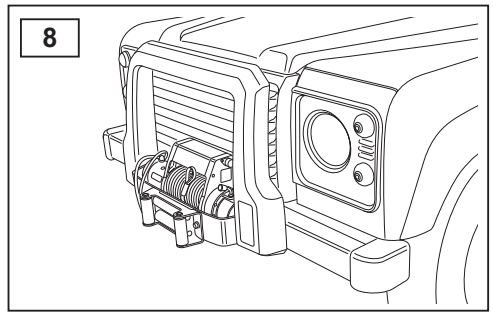

9

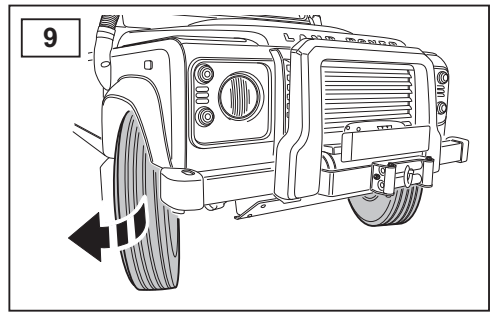

10

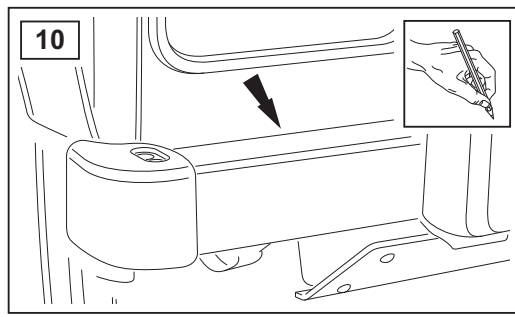

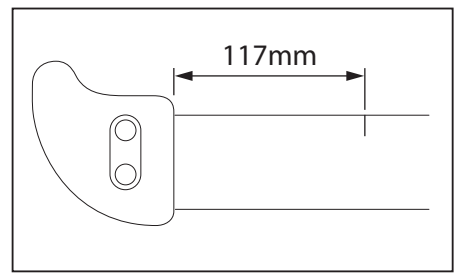

11

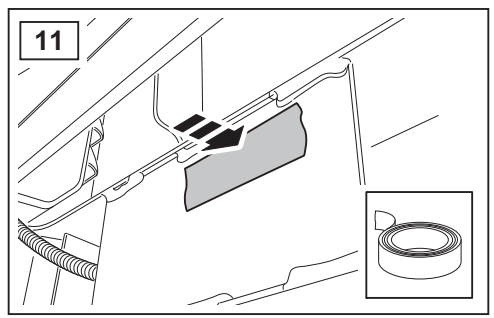

12

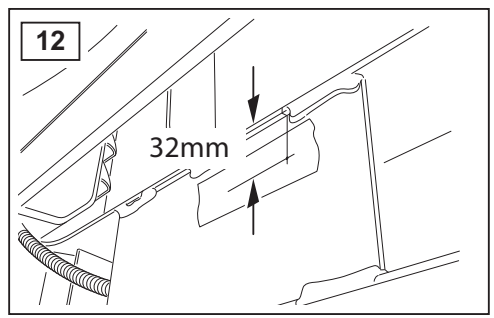

13

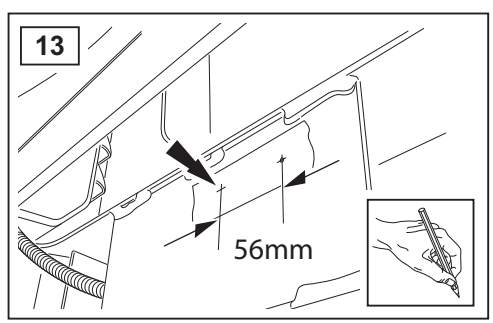

14

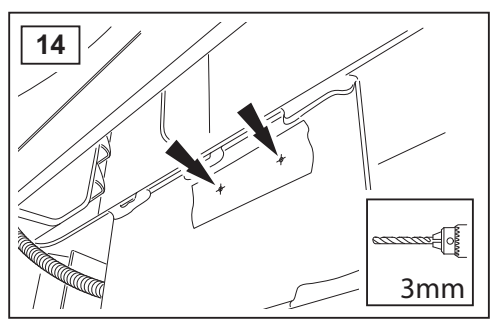

15

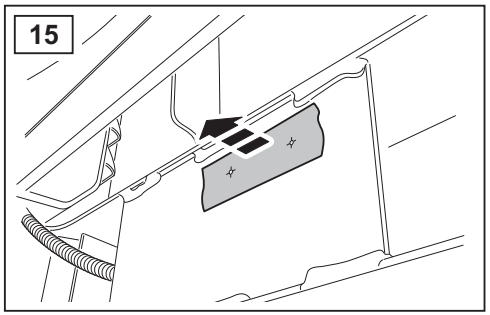

16

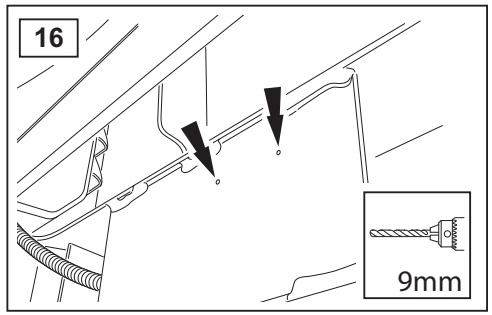

17

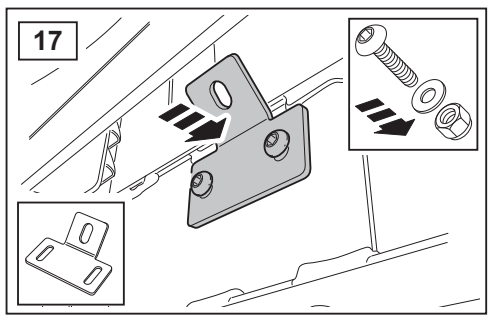

18

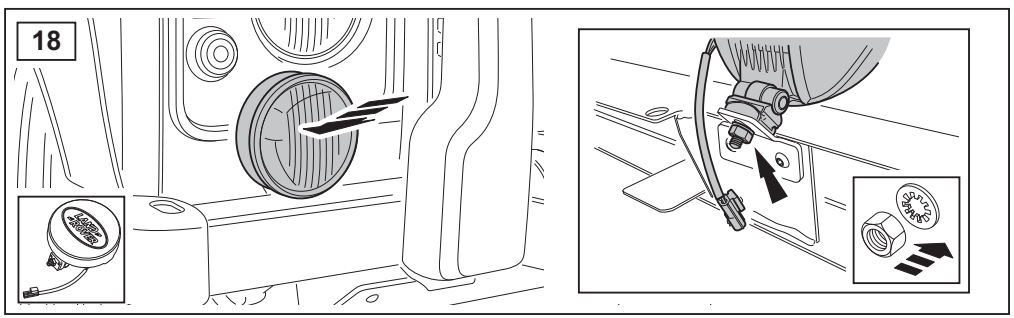

19

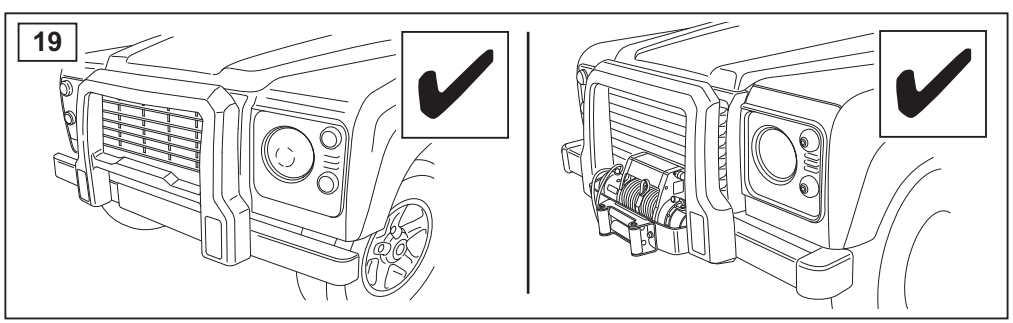

20

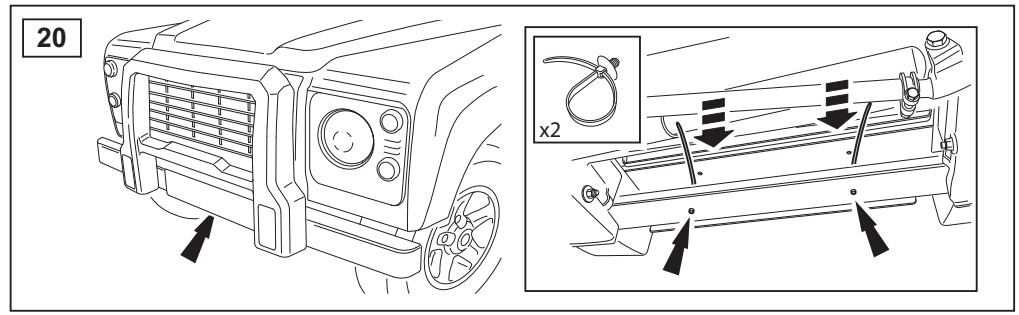

21

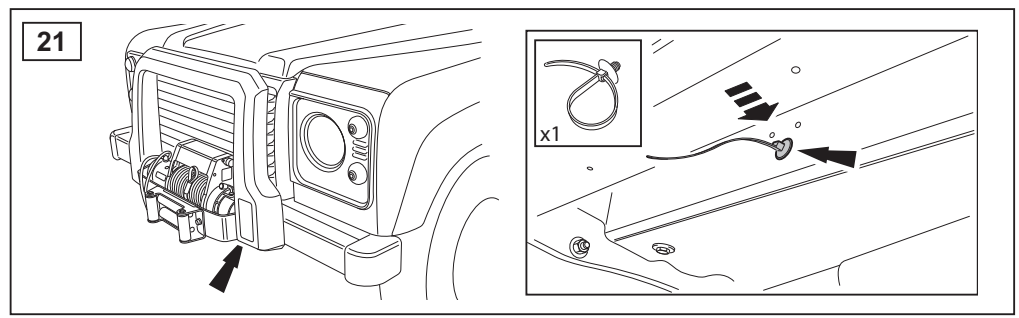

22

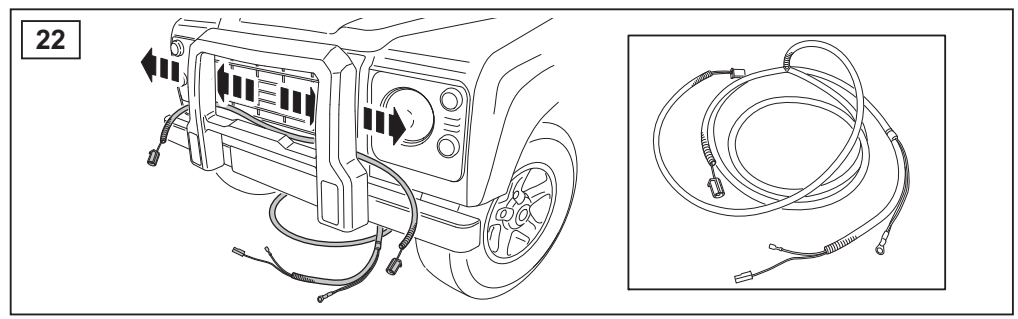

23

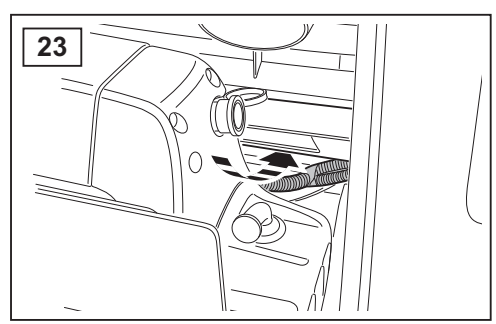

24

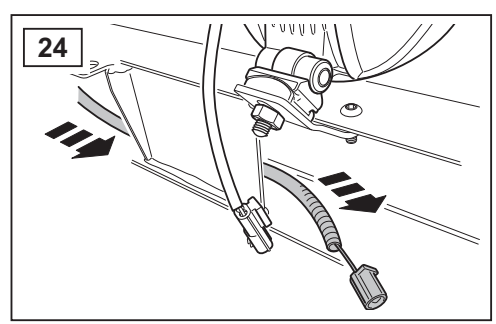

25

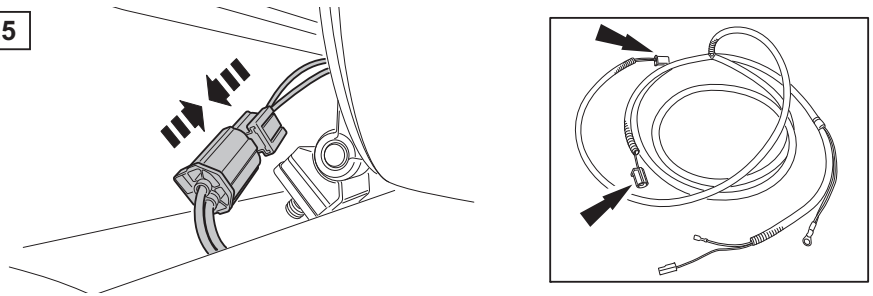

26

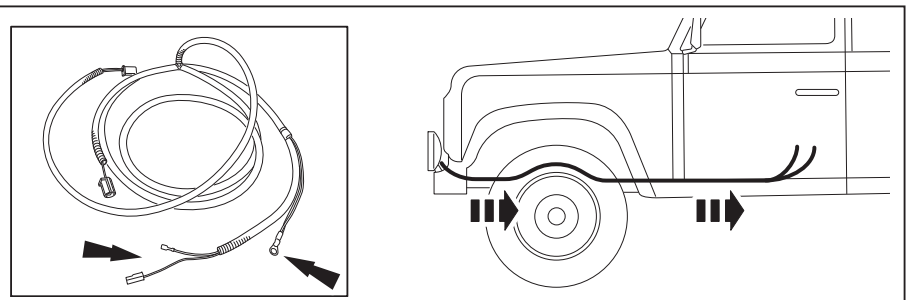

27

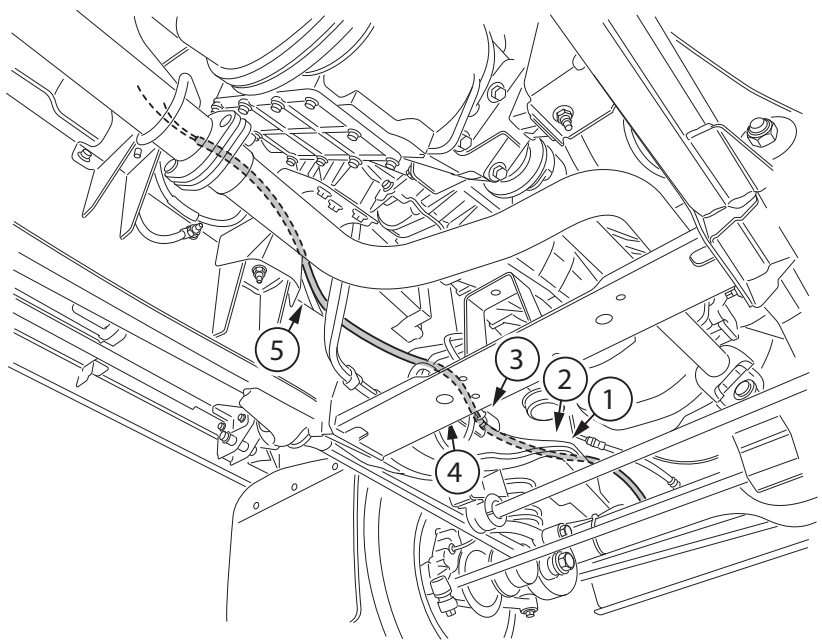

28

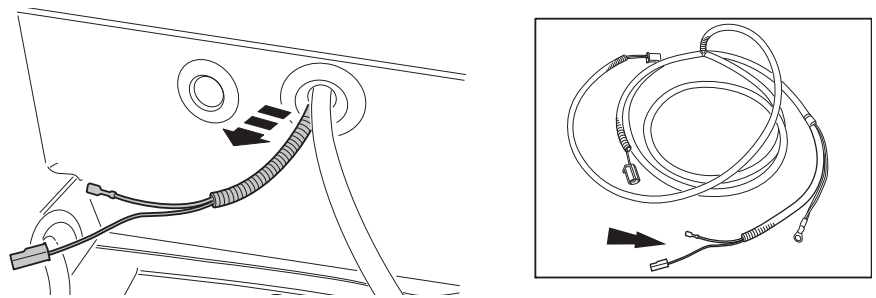

29

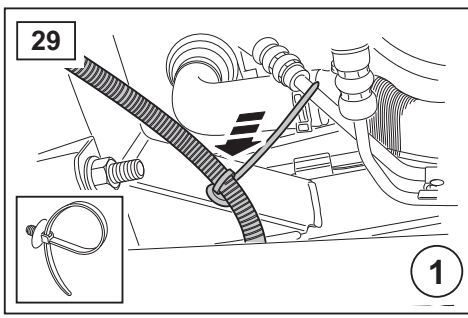

30

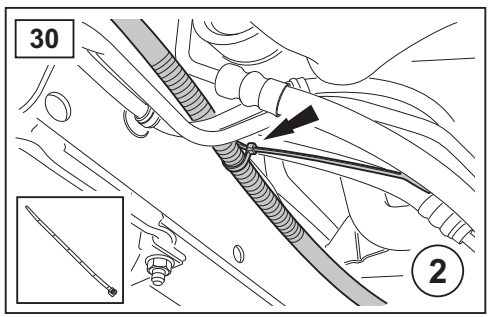

31

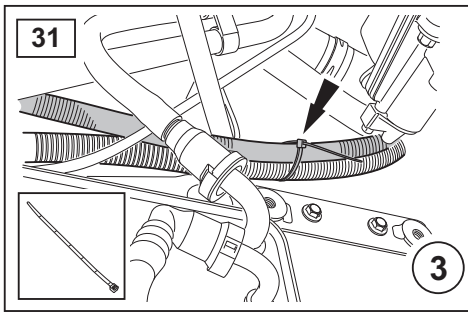

32

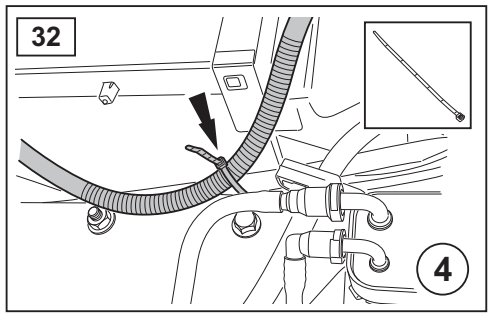

33

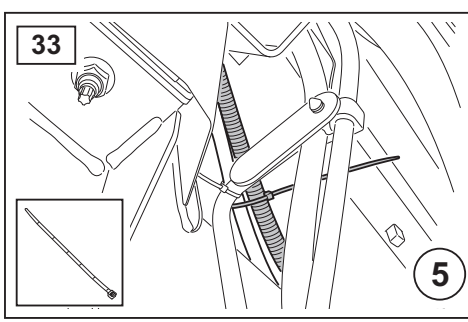

34

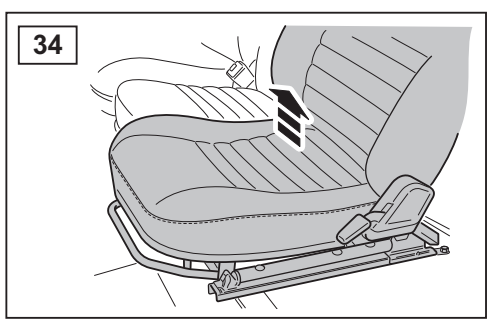

35

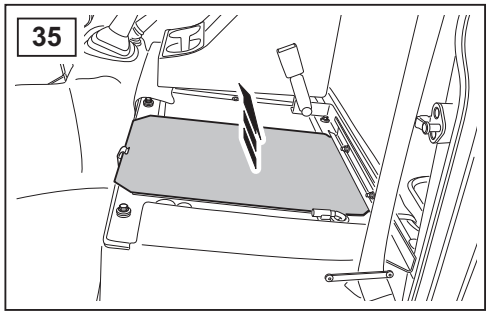

36

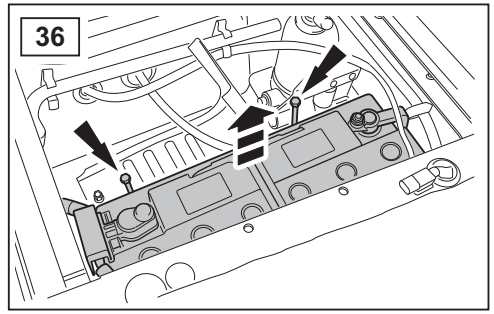

37

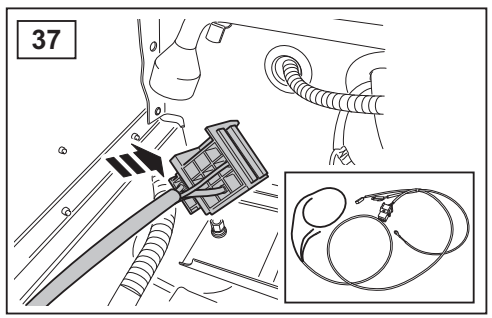

38

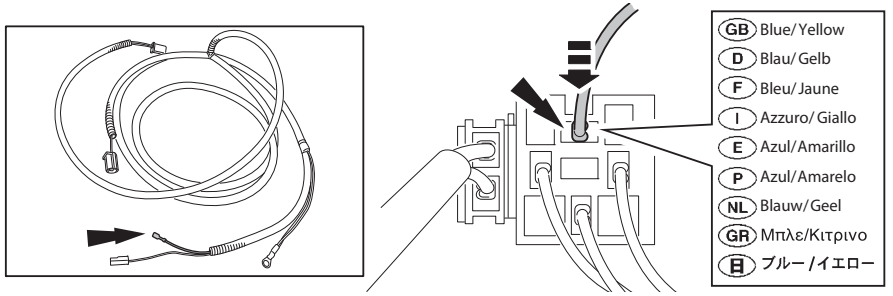

39

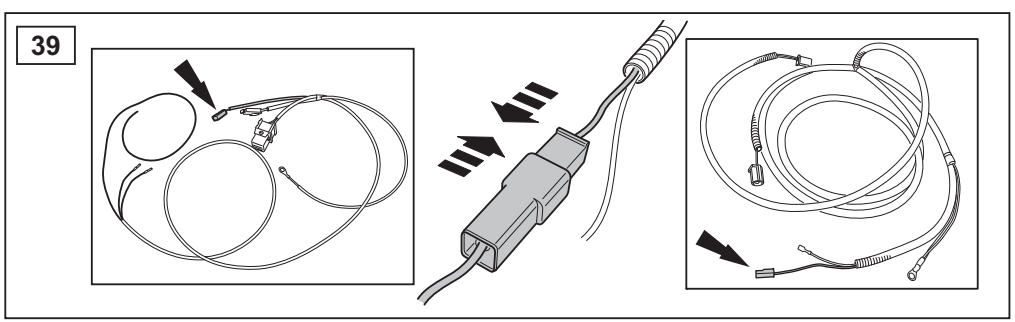

40

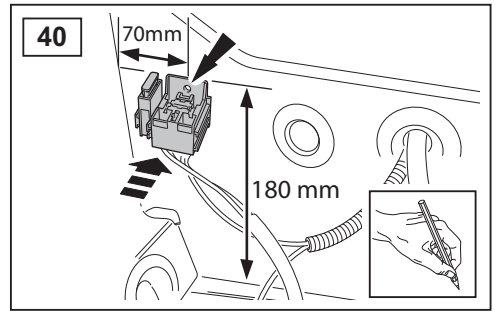

41

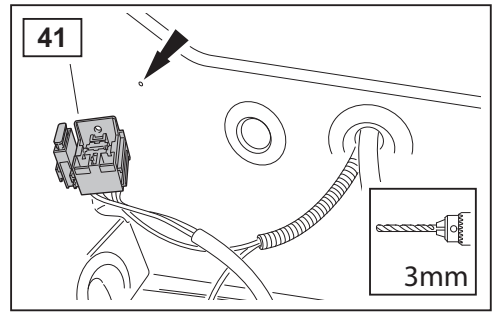

42

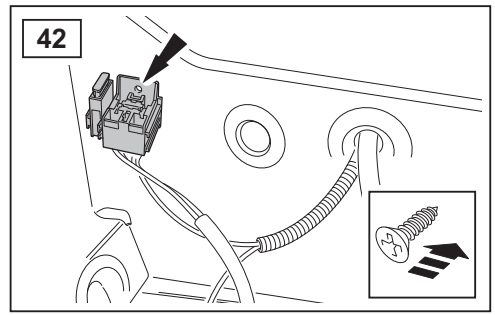

43

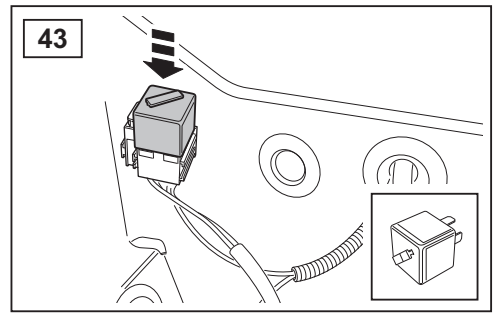

44

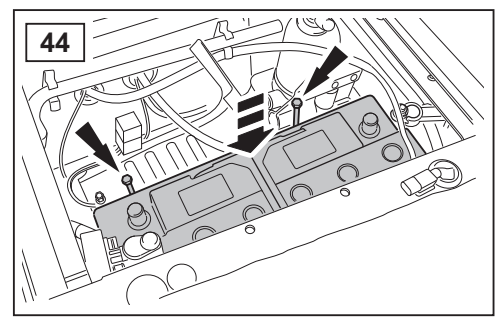

45

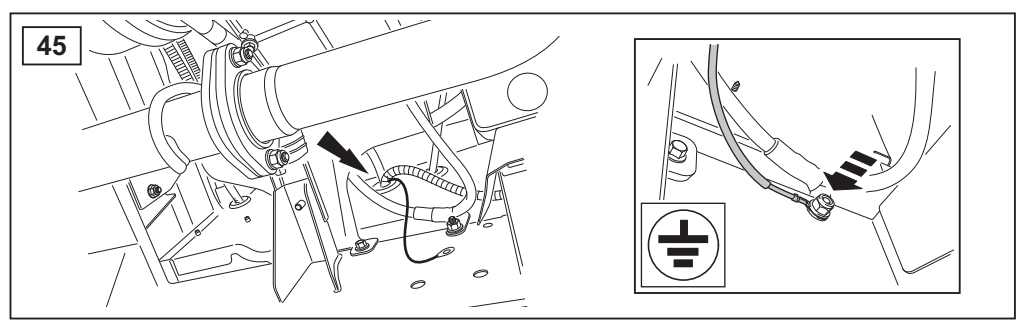

46

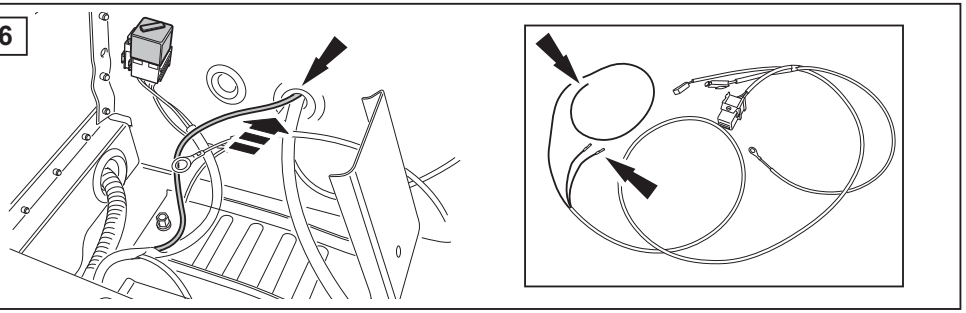

47

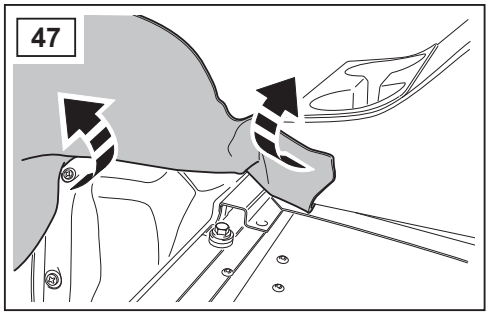

48

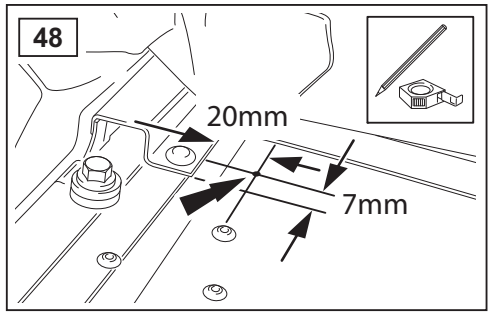

49

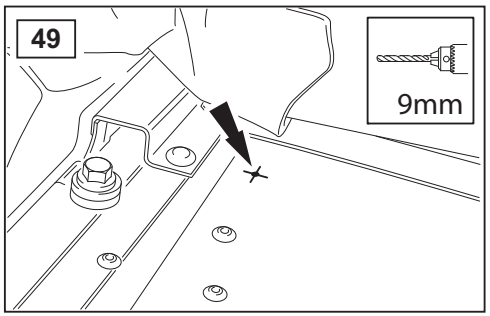

50

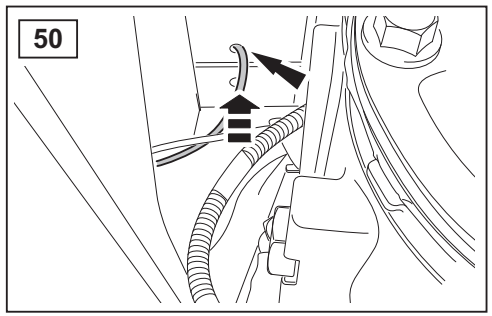

51

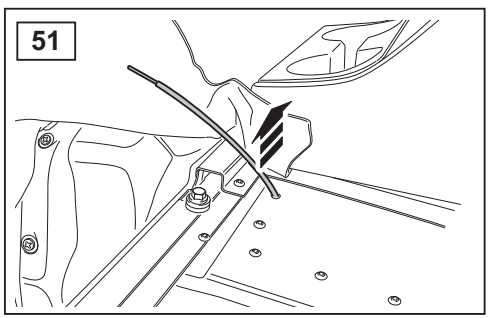

52

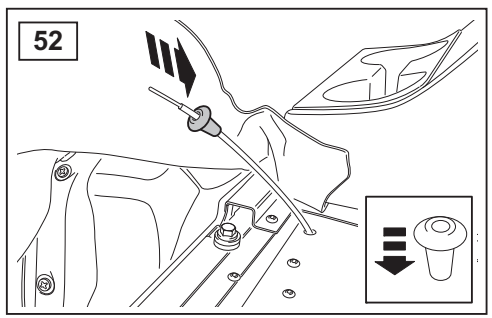

53

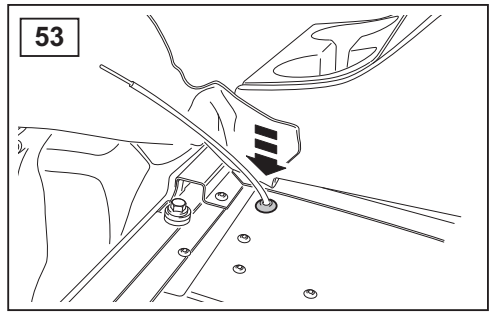

54

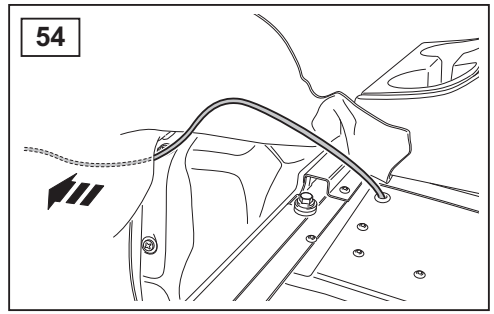

55

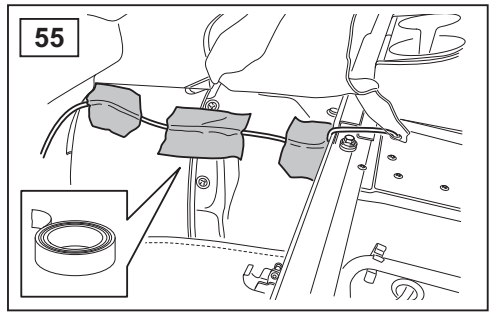

56

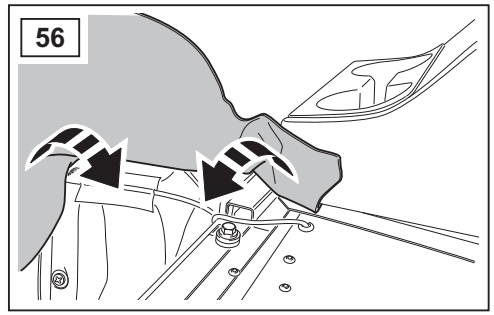

57

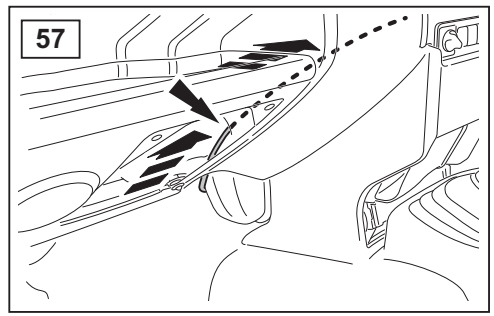

GB	If a spare switch space is available proceed from step 57 to 74 if a spare switch space is NOT available proceed from step 75 to 120
D	Ist ein Reserveschalter verfügbar, den Schritten 57 bis 74 folgen Ist KEIN Reserveschalter verfügbar, den Schritten 75 bis 120 folgen
F	Si un emplacement est disponible pour le contacteur de rechange, suivez les étapes 57 à 74 Si aucun emplacement n'est disponible pour le contacteur de rechange, suivez les étapes 75 à 120
I	Se è disponibile un alloggiamento per un interruttore di ricambio procedere dalla fase 57 - 74 Se NON è disponibile un alloggiamento per un interruttore di ricambio dalla fase 75 -120
E	Si hay disponible un sitio para un interruptor de repuesto, continúe con los pasos del 57 al 74. Si NO hay disponible un sitio para un interruptor de repuesto, continúe con los pasos del 75 al 120.
P	Se estiver disponível um espaço livre para o interruptor, prossiga a partir do passo 57 ao passo 74 Se NÃO estiver disponível um espaço livre para o interruptor, avance para os passos 75 a 120
NL	Als er een extra plek voor een schakelaar is, ga dan verder met stap 57 tot 74 Als er GEEN extra plek voor een schakelaar is, ga dan verder met stap 75 tot 120
RUS	Если имеется место для дополнительного переключателя, выполните пункты с 57 по 74 Если места для дополнительного переключателя НЕ имеется, выполните пункты с 75 по 120
日	スペアスイッチ スペースがある場合、ステップ 57 から 74 に進む スペアスイッチスペースがない場合、ステップ 75 から 120 に進む

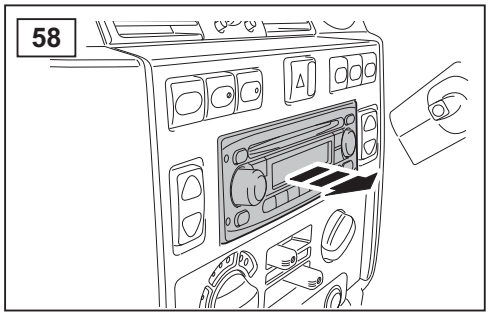
58

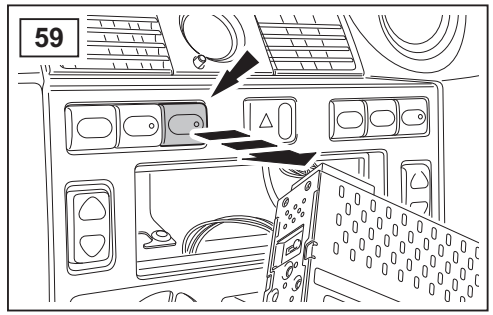
59

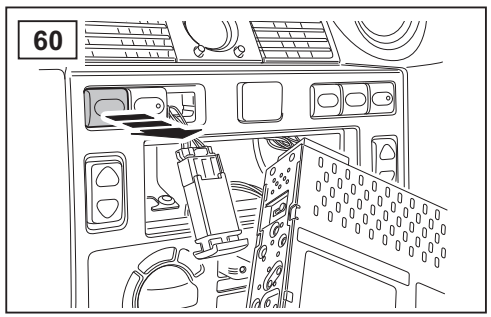
60

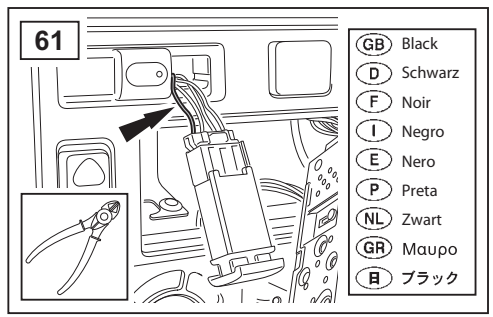
61
GB Black
D Schwarz
F Noir
I Negro
E Nero
P Preta
NL Zwart
GR Μαυρο
日 ブラック

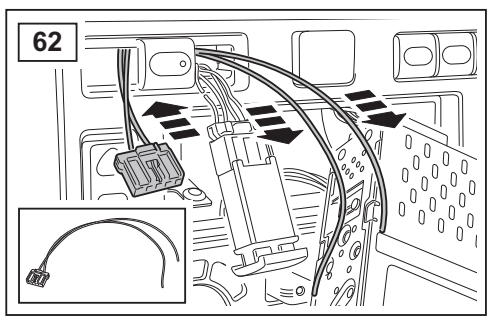
62

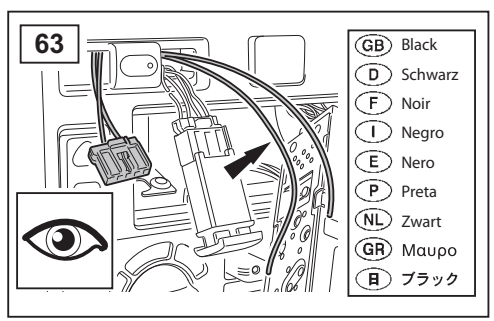
63
GB Black
D Schwarz
F Noir
I Negro
E Nero
P Preta
NL Zwart
GR Μαυρο
日 ブラック

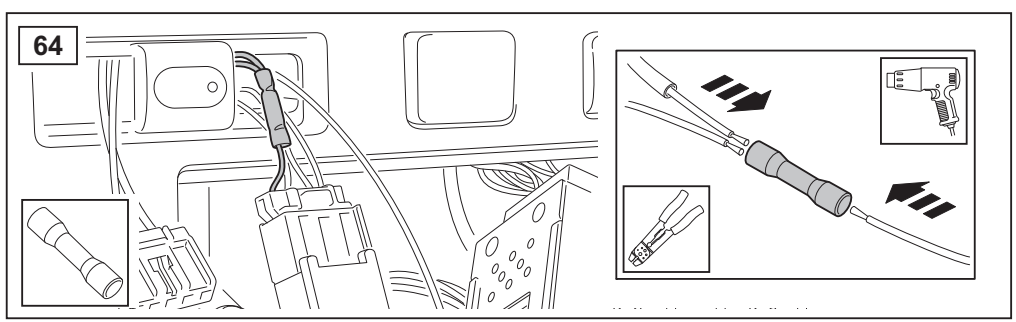
64

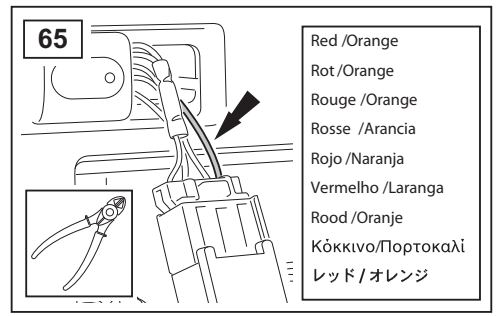
65
Red /Orange
Rot /Orange
Rouge /Orange
Rosse /Arancia
Rojo /Naranja
Vermelho /Laranga
Rood /Oranje
Κόκκινο/Πορτοκαλί
レッド / オレンジ

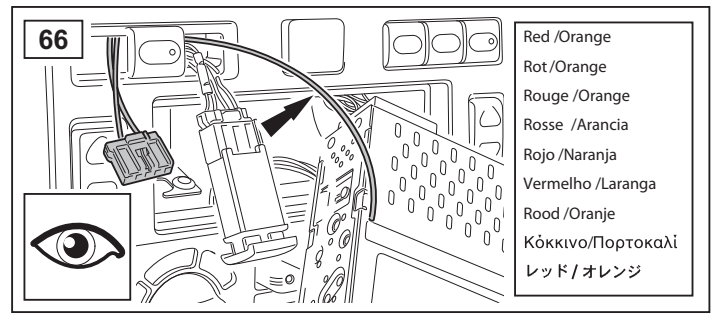
66
Red /Orange
Rot /Orange
Rouge /Orange
Rosse /Arancia
Rojo /Naranja
Vermelho /Laranga
Rood /Oranje
Κόκκινο/Πορτοκαλί
レッド / オレンジ

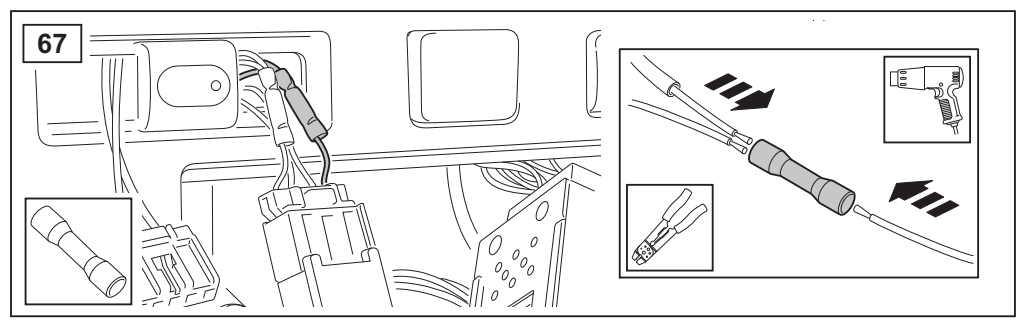
67

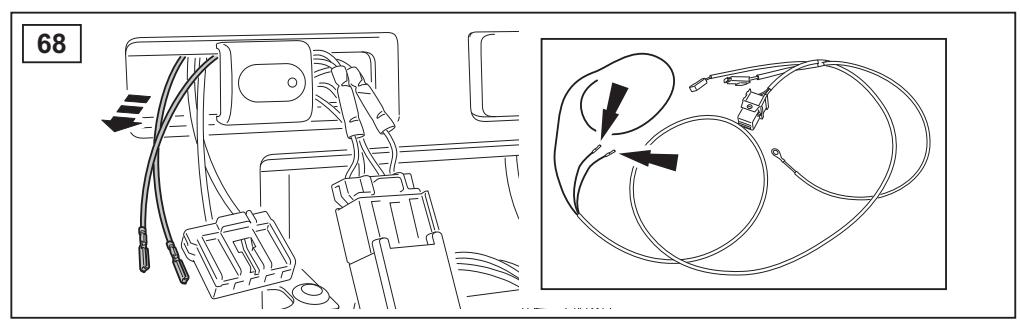
68

69

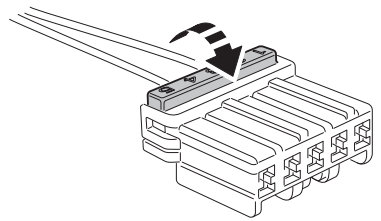

70

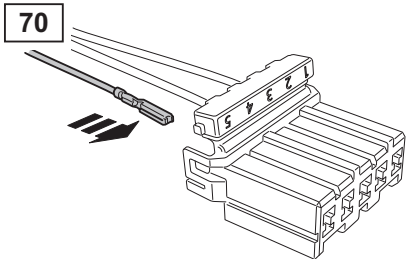

- GB Blue/Yellow
- D Blau/Gelb
- F Bleu/Jaune
- I Azzuro/Giallo
- E Azul/Amarillo
- P Azul/Amarelo
- NL Blauw/Geel
- GR Μπλε/Κιτρινο
- 日 ブルー/イエロー

5

71

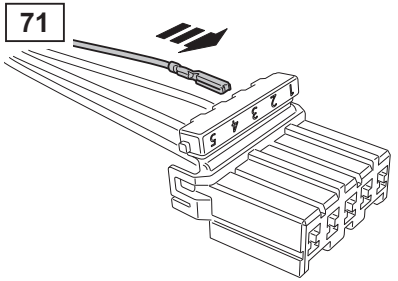

- GB Black/White
- D Schwarz/Weiß
- F Noir/Blanc
- I Nero/Blanco
- E Negro/Blanco
- P Preta/Branco
- NL Zwart/Wit
- GR Μαυρο/Άσπρο
- 日 ブラック/ホワイト

1

72

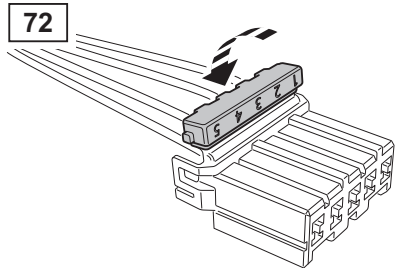

73

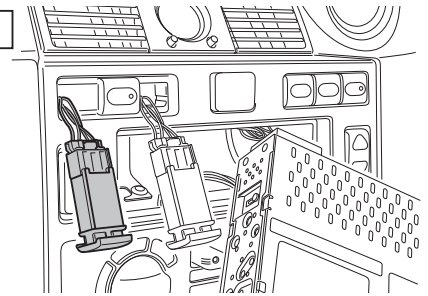

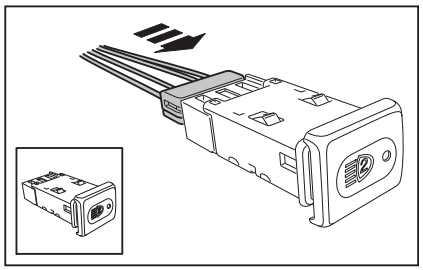

74

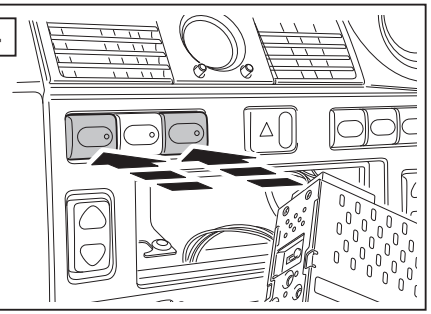

75

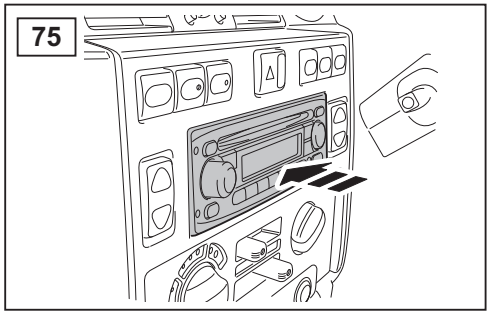

- GB Proceed with the following steps for new switch position
- D Für die neue Schalterstellung den folgenden Schritten folgen
- F Suivez les étapes suivantes pour le positionnement du nouveau contacteur
- I Procedere con le seguenti fasi per il posizionamento di un nuovo interruttore
- E Continúe con los pasos siguientes para conocer la nueva posición del interruptor
- NL Ga verder met de volgende stappen voor nieuwe schakelaarpositie
- P Prossiga com os seguintes passos para reposicionar o interruptor
- RUS Выполните следующие пункты
- 日 新しいスイッチ位置の場合、以下の手順に進む

76

121

76

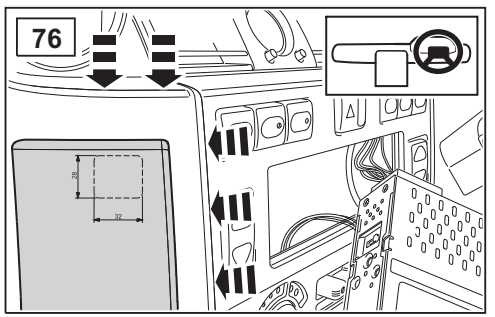

77

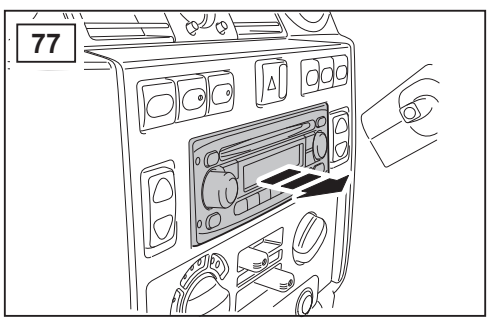

78

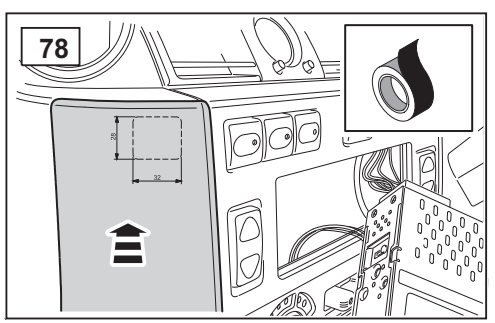

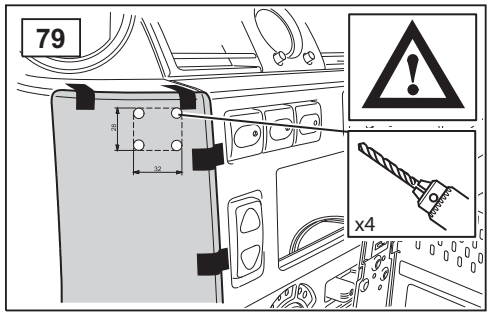
79
x4

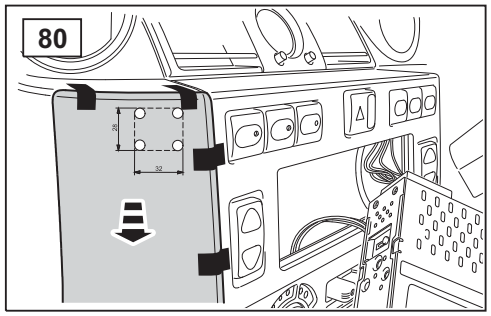
80

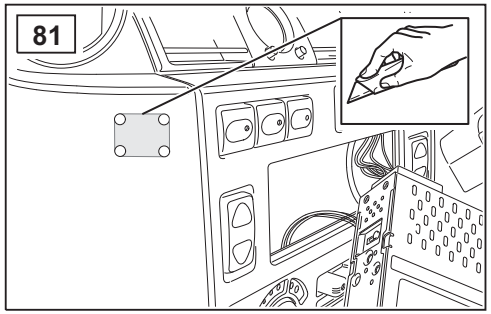
81

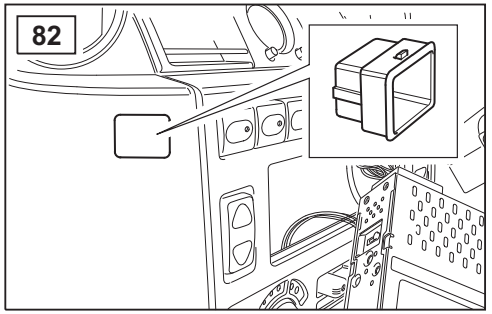
82

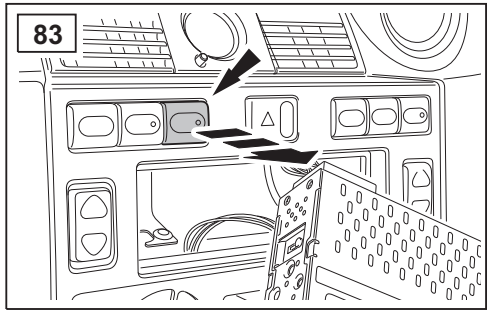
83

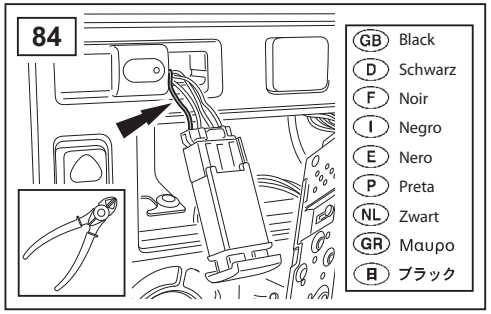
84
GB Black
D Schwarz
F Noir
I Negro
E Nero
P Preta
NL Zwart
GR Μαυρο
日 ブラック

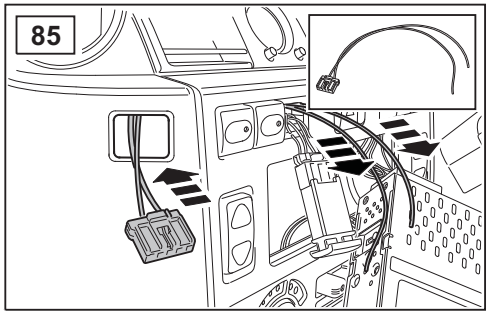
85

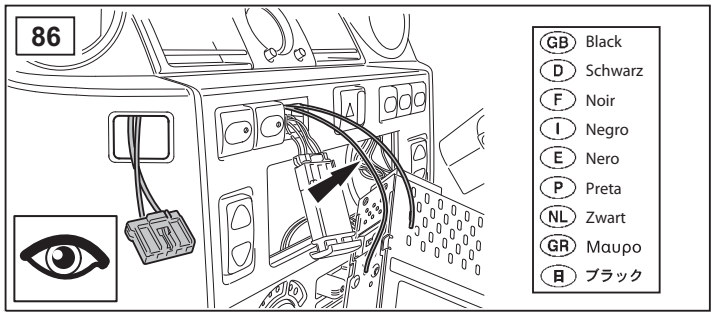
86
GB Black
D Schwarz
F Noir
I Negro
E Nero
P Preta
NL Zwart
GR Μαυρο
日 ブラック

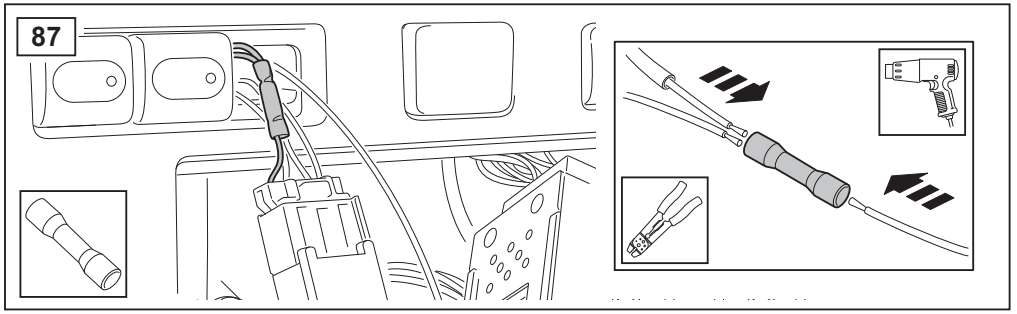
87

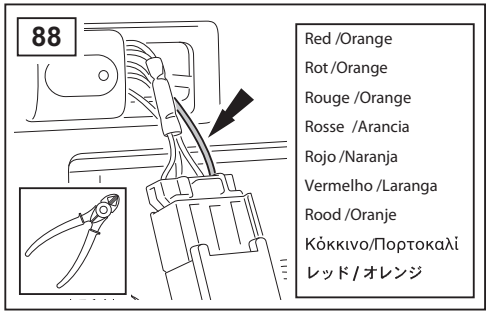
88
Red /Orange
Rot /Orange
Rouge /Orange
Rosse /Arancia
Rojo /Naranja
Vermelho /Laranga
Rood /Oranje
Κόκκινο/Πορτοκαλί
レッド / オレンジ

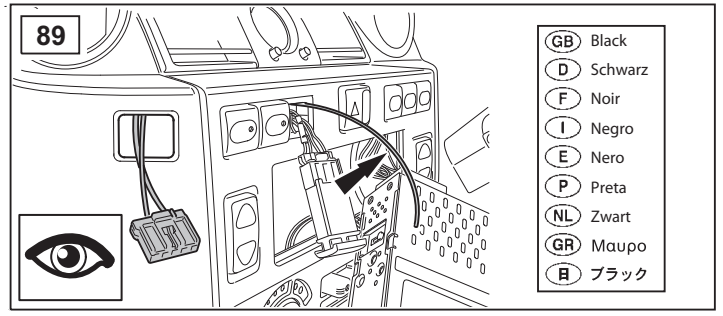
89
GB Black
D Schwarz
F Noir
I Negro
E Nero
P Preta
NL Zwart
GR Μαυρο
日 ブラック

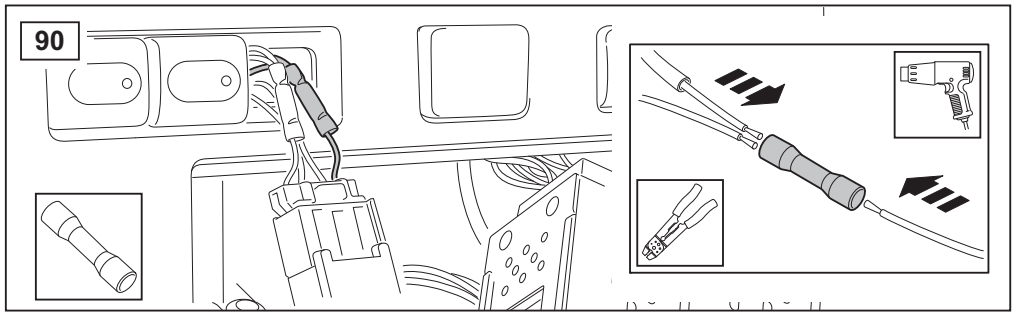
90

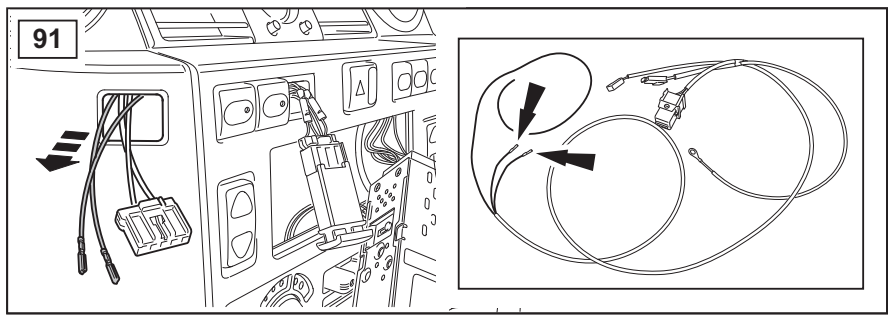
91

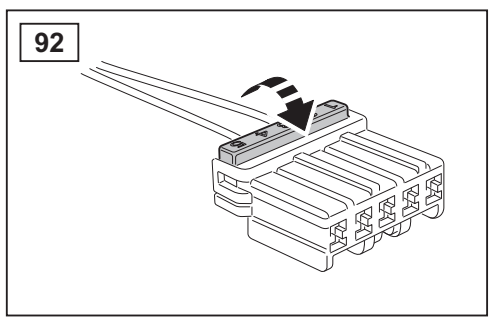
92

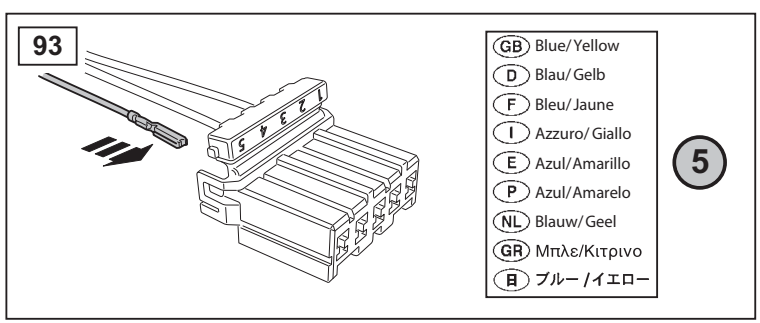
93
GB Blue/Yellow
D Blau/Gelb
F Bleu/Jaune
I Azzuro/Giallo
E Azul/Amarillo
P Azul/Amarelo
NL Blauw/Geel
GR Μπλε/Κιτρινο
JA ブルー/イエロー
5

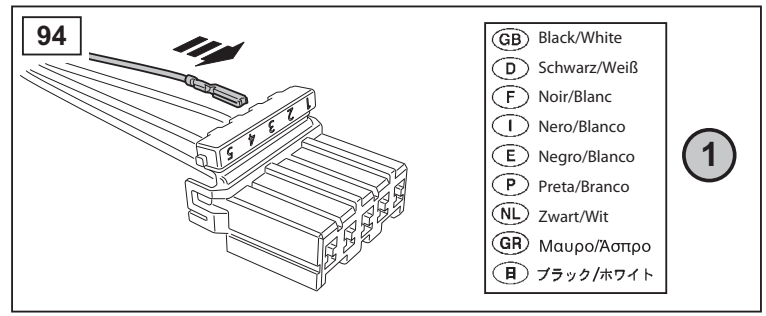
94
GB Black/White
D Schwarz/Weiß
F Noir/Blanc
I Nero/Blanco
E Negro/Blanco
P Preta/Branco
NL Zwart/Wit
GR Μαυρο/Ασπρο
JA ブラック/ホワイト
1

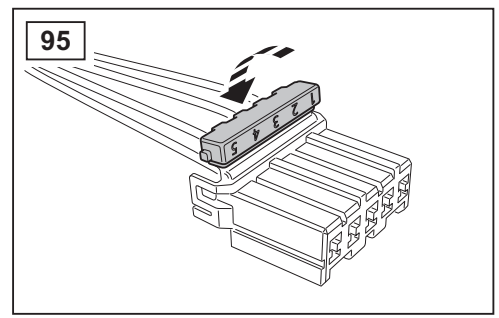
95

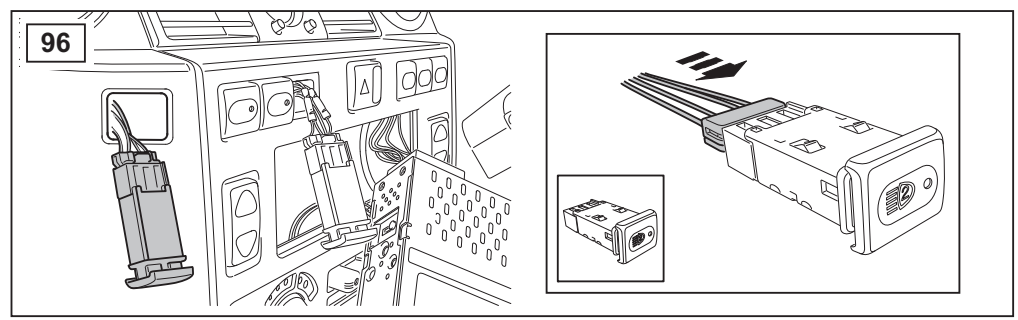
96

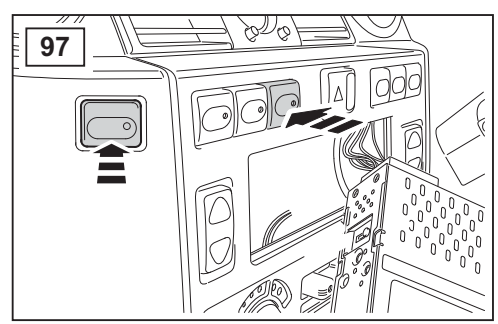
97

98

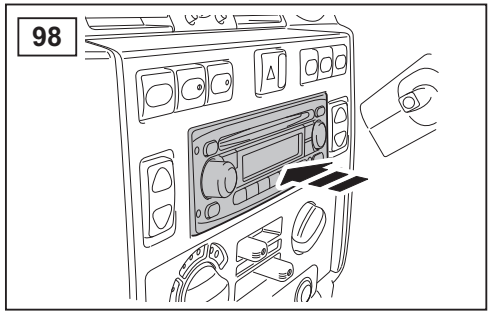

99

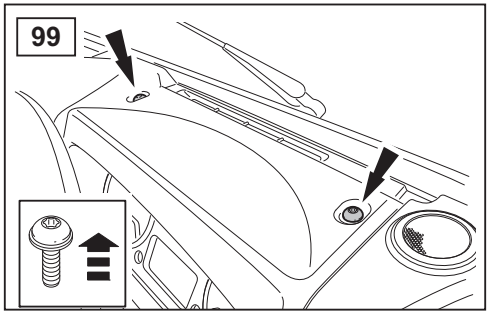

100

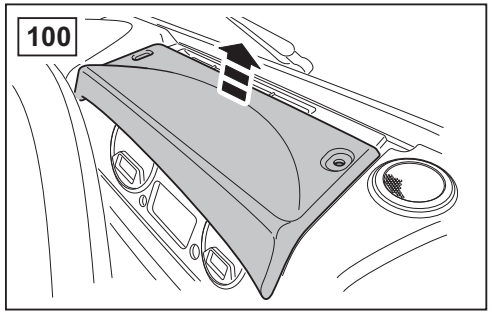

101

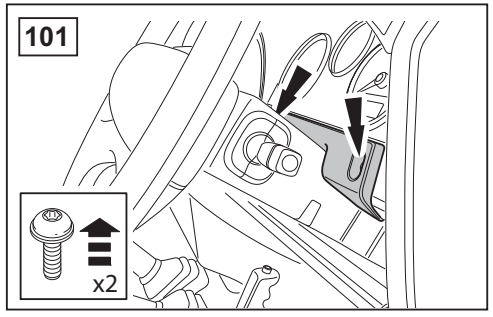

102

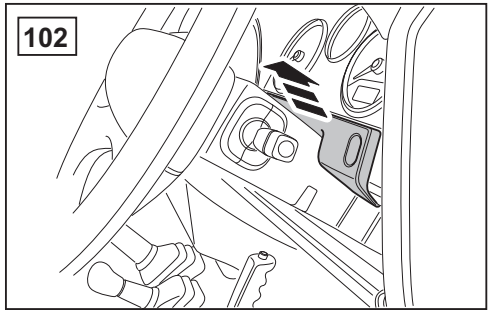

103

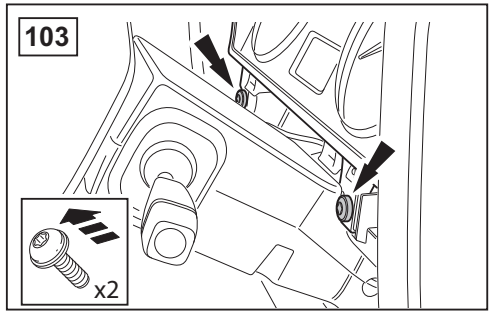

104

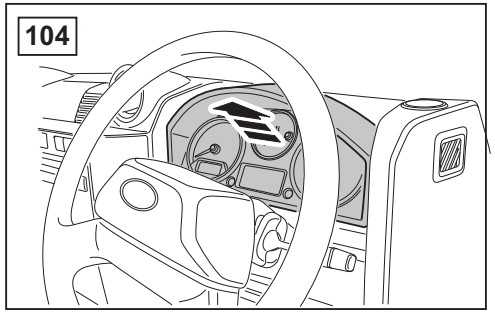

105

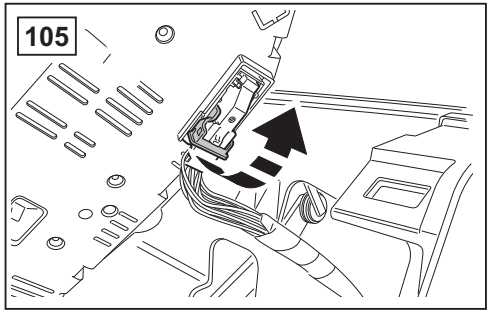

106

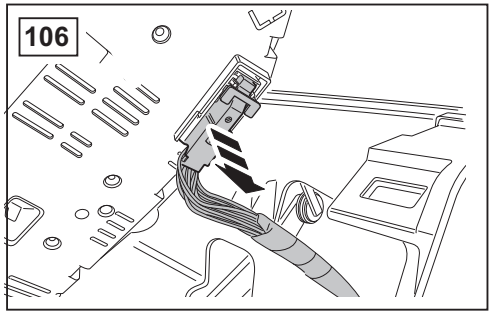

107

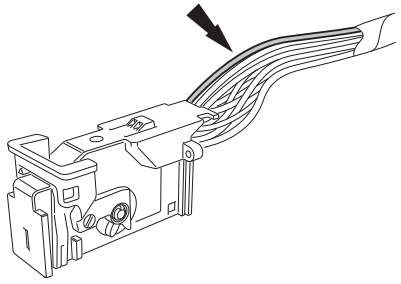



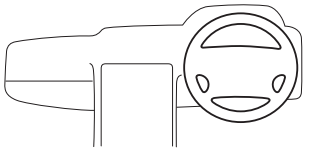

- GB Blue/Orange
- D Blau/Orange
- F Bleu/Orange
- I Azzurro/Arancia
- E Azul/Naranja
- P Azul/Laranja
- NL Blauw/Oranje
- GR μπλε/πορτοκάλι
- JP ブルー / オレンジ

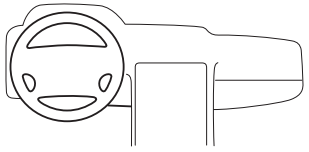

- GB Blue/Orange
- D Blau/Grau
- F Bleu/Gris
- I Azzurro/Grigio
- E Azul/Gris
- P Azul/Cinza
- NL Blauw/Grijs
- GR μπλε/γκρί
- JP ブルー / グレー

108

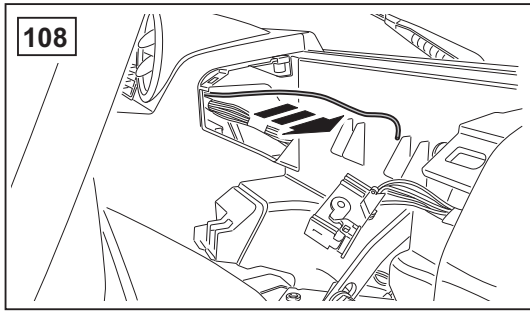

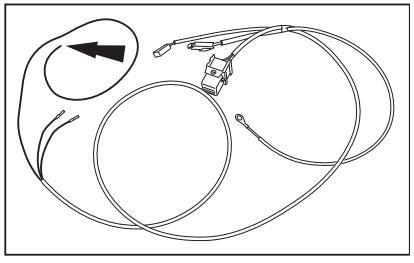

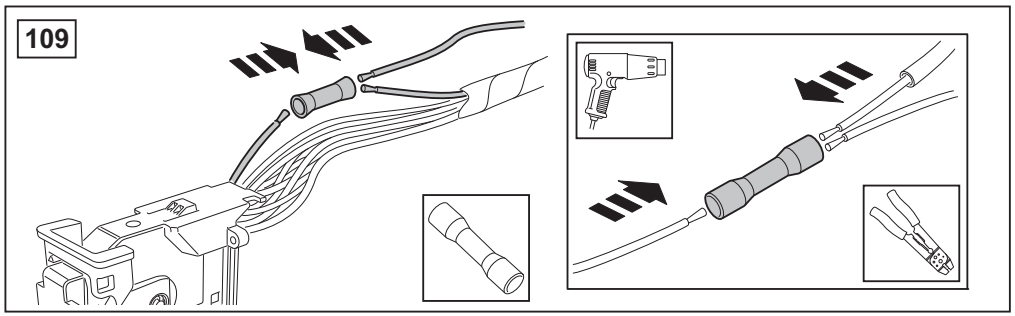
109

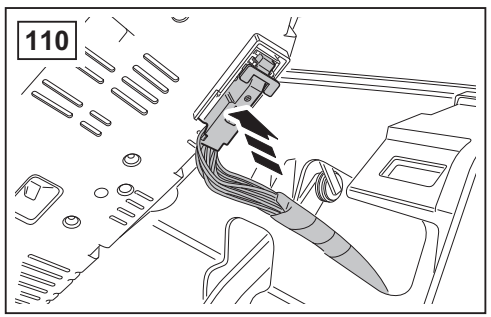
110

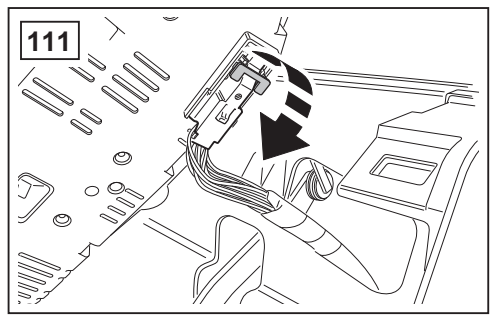
111

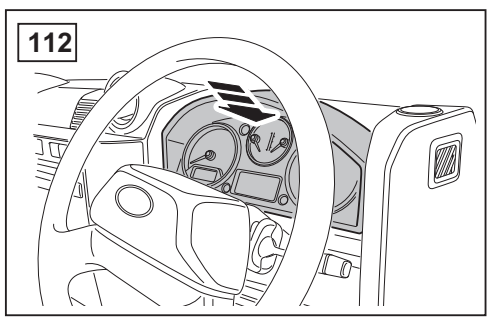
112

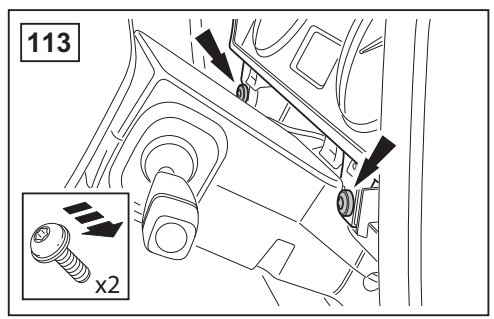
113
x2

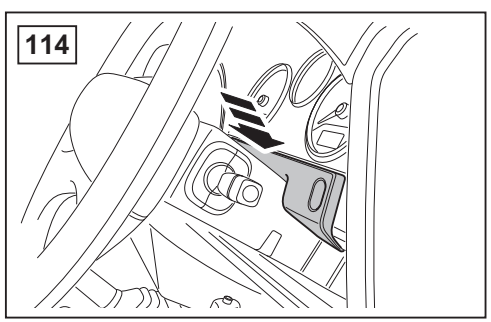
114

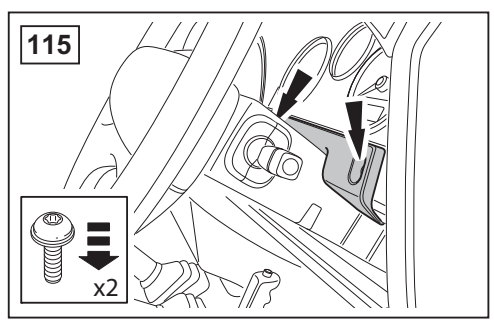
115
x2

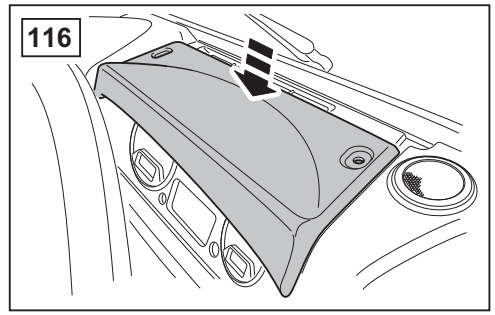
116

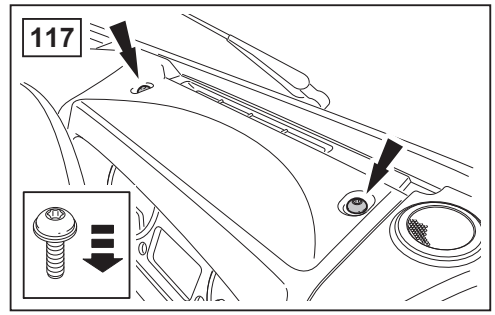
117

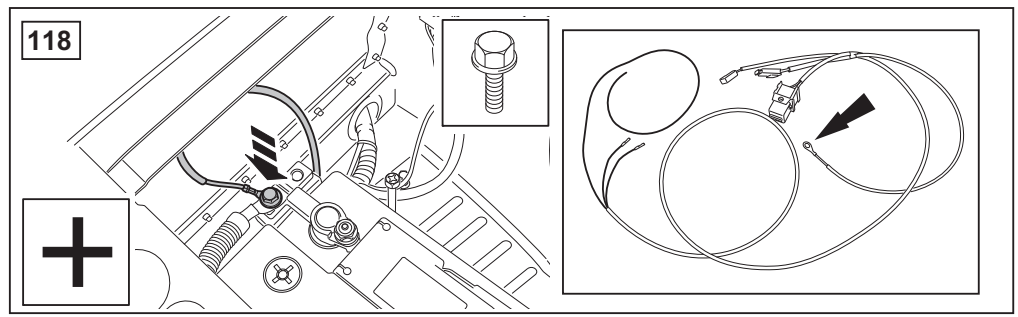
118

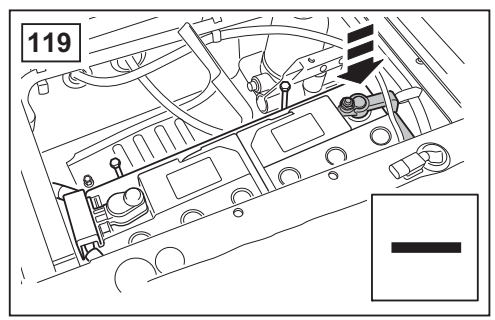
119

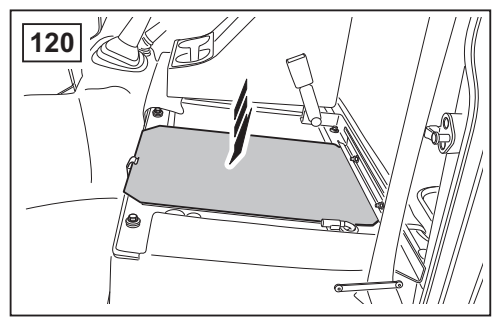
120

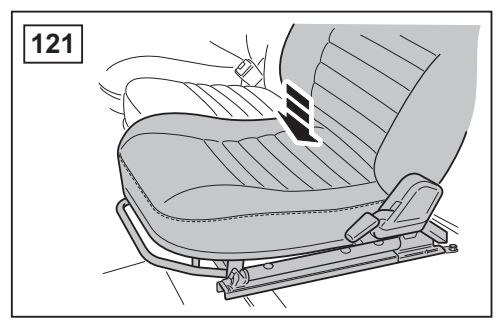
121